Descrição do Produto

Item	Teclado de metal Rfid de controle de acesso para sistema de controle de acesso à porta
Modelo	ACM105
Método de verificação	Cartão RFID / Senha / Cartão RFID + Senha
Tempo de porta aberta	0-99 segundos
Capacidade de armazenamento RFID	1.000 usuários, cartão de gerenciamento de suporte, gerenciamento fácil
Material	Carcaça de metal, liga de alumínio
Faixa de Proximidade	3-15CM
Frequência	13,56 MHz
Sinal Wiegand	Saída Wiegand 26/34, suporte para uso como leitor de cartão wiegand
Interface de controle de acesso	Fechadura elétrica, sensor de porta, botão de saída, alarme, campainha
Autorização Rapidamente	Apoie o backup e a cópia de dados, O mesmo usuário, autorize rapidamente os usuários de máquinas da mesma série rapidamente
Usuário fácil de gerenciar	Cartão de gerenciamento de suporte fácil de adicionar e excluir cartão de usuário
Funções Opcionais	Cartões Mf / à prova d'água IP65
Voltagem	DC 12V
Cor	Preto, Siler e Dourado
Temperatura de operação	0 ° C - 45 ° C
Umidade operacional	20% -80%
Dimensões	117 mm × 78 mm × 22 mm (L * W * D)
Peso bruto	0,5 kg

Beneficiar

1. Caixa de metal, design de moldura estreita, leitor de controle de acesso à tela de toque.
2. Controle de acesso totalmente independente, pode ser implementado diretamente senhas de usuário, cartões e muitos outros recursos de cartão de suporte de gerenciamento, senha via teclado de toque.
3. Grande capacidade de armazenamento RFID: 1000
4. Suporte a cartão de fácil gerenciamento
5. Saída Wiegand, uso de suporte como um leitor de cartão wiegand e proteção de absorção de surto.
6. O nível de proteção é IP65.

Display de produto

Size:117x78x22mm

Touch Screen Standalone Access Controller

U disk transfer data | Voice function | IC card | Full touch button | 1000 User

Imagem detiled

Suporta saída Wiegand 26/34, pode ser usado como controle de acesso à porta do leitor de cartão

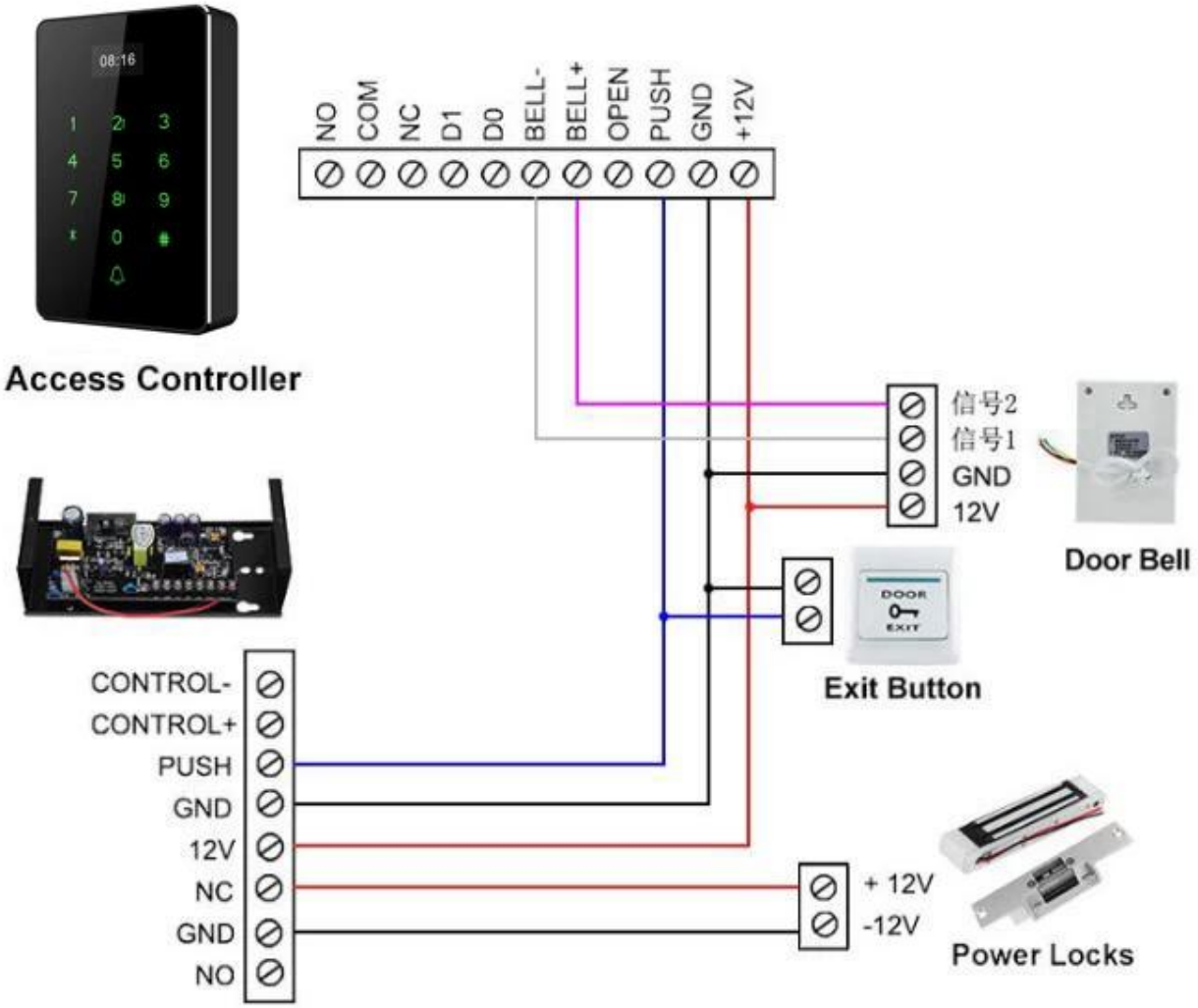

Nosso serviço

Nosso serviço

1. Qualquer solicitação será respondida dentro de 24 horas
2. Fabricante e fornecedor profissional, boa vinda para visitar nosso site e fábrica
3. OEM / ODM disponível
4. Alta qualidade, fashin desing, preço razoável e competitivo, tempo de entrega rápido
5. serviço pós-venda:

R: Todos os produtos serão verificados rigorosamente em casa antes de embalar
B: Todos os produtos serão bem embalados antes do envio
C: Todos os nossos produtos têm garantia de 2-3 anos se o dano não for causado pelo ser humano

6. Entrega mais rápida: cerca de 1 ~ 5 dias para pedido de amostra, 7 ~ 30 dias para pedido em massa
7. Pagamento: você pode pagar o pedido através de: T / T, Western Union, Paypal, seguro comercial Ali
8. Envio: temos uma forte cooperação com a DHL, FEDEX, TNT, UPS, EMS, despachante por mar e por ar, você também pode escolher seu próprio despachante.

Garantia da Qualidade

- O serviço de garantia será honrado se o dano não for causado pelo ser humano, ACM Goldbridge fornece garantia de 2 anos para os produtos relacionados.

- Pelo contrário, ACM Goldbridge aumentará ainda mais em caso de reparo.

- Mais informações consulte nosso centro de serviços.

Embalagem e entrega

Forma de envio
Trabalhamos em estreita colaboração com DHL, FEDEX, TNT, UPS, EMS, despachante de SEA e AIR
Você também pode escolher seu despachante.

pacote
Embalagem de controle de acesso do teclado: 1 unidade por caixa, 100 peças por caixa,
Tamanho da caixa: 45 * 31 * 28 cm, Peso bruto: 13 kg.

Nossa empresa

ACM Shenzhen Goldbridge empresa industrial

Como um dos maiores exportadores de produtos RFID na China, estamos presentes neste campo há 20 anos. Temos vasta experiência na fabricação e exportação de produtos RFID. Nossos produtos fortes são: cartão RFID, controle remoto RFID, pulseira RFID, etiqueta RFID e vários leitores RFID. Também somos o fornecedor de soluções de controle de acesso.

Contato

Em caso de dúvidas ou solicitações, não hesite em nos informar. Estamos confiantes de que qualquer informação de sua parte receberá nossa atenção e resposta imediatas. Você pode nos contatar através do Alibaba online ou offline. Nossas informações de contato offline são as seguintes.

SHENZHEN GOLDBRIDGE INDUSTRIAL CO., LTD

Address: Futian District,Shenzhen of China

Telephone: +86-755-83767678

Contact Person: Lily Jiang

WhatsApp and Mobile Phone: +86-13554918707

Skype: lily-jiang1206

E-mail: sales@goldbridgesz.com

Website: http://www.goldbridgesz.com