Descrição do produto

Leitor RFID UHF de dupla frequência e RFID de 13,56 MHz

O produto real é sem logotipo. Logo personalizado por serigrafia ou UV etc.

Método de conexão	Wiegand
Frequência	125KHz/13,56MHz
Temperatura de operação	-20 - 70℃
Umidade operacional	10 - 90%
Tensão de trabalho	DC 12V
Corrente de trabalho	70mAh
Faixa de leitura	7 cm
Cor	Preto
Dimensão	L103*W48 *H20 mm
Peso	240g

Imagens detalhadas

Leitor RFID de 13,56 MHz com controle remoto

Rapidez na leitura das etiquetas RFID

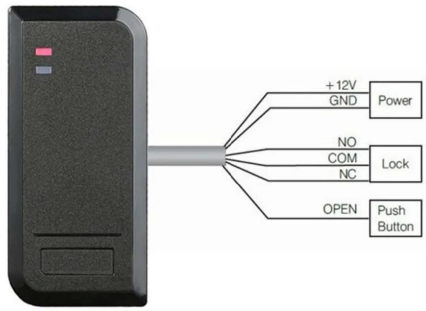

Leitor RFID Wiegand

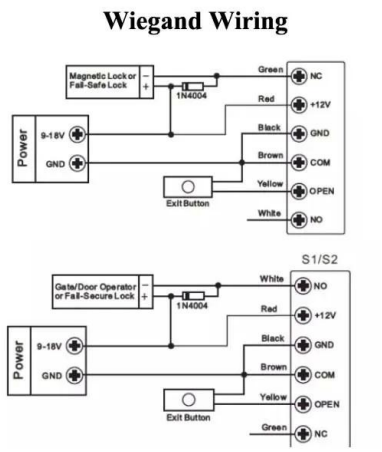

Leitor RFID de dupla frequência

Embalagem e entrega

Detalhes de embalagem e entrega:

Pacote: pacote individual, 60 peças em uma caixa

Porto: Shenzhen ou Hong Kong

Prazo de execução: 3 a 5 dias após a confirmação do pedido

Clique aqui para obter a sua AMOSTRA ou encomendar em 3 dias!!!

Somos fornecedor profissional de produtos de controle de acesso de segurança abrangente com 20 anos de experiência, garantimos a melhor solução de solução de sistema de controle de acesso! Então, envie seus detalhes de consulta abaixo, clique em " Mandar" agora!

Estamos ansiosos para formar relacionamentos comerciais de sucesso com novos clientes em todo o mundo no futuro.

Forma de envio

Somos um dos principais exportadores de produtos RFID na China desde 2000 anos. Com rica experiência em comércio internacional, conhecemos muito bem o transporte internacional, sabemos qual linha expressa ou aérea/marítima é barata e segura para o seu país. Podemos fornecer vários certificados para você limpar seu costume como CO, FTA, Formulário F, Formulário E... Ect. Forneceremos nossa sugestão profissional para o seu envio. EXW , FOB , FCT , CIF , CFR... termo de comércio são ok para nós.Podemos ser seu parceiro confiável para produtos e envio.

Você Pode Gostar

Somos fabricante profissional de controle de acesso, temos sistema completo para produto de controle de acesso como abaixo:

ACM223

Teclado de toque RFID e controle de acesso por teclado, 125Khz EM 1000/4000 capacidade do usuário

ACM209-NW

Teclado de metal RFID de porta única AccessControl (não à prova d'água), 125Khz EM

ACM208

Leitor e controle de acesso de porta única RFID à prova d'água

ACM210

Controle de acesso de porta única RFID de metal (não à prova d'água)

ACM225

Controle de acesso RFID do teclado de toque, 125 khz EM, pode conectar o leitor wiegand

ACM211B

Touch Keypad Metal case Controle de acesso RFID à prova d'água, pode conectar o leitor wiegand

Nosso serviço

1, qualquer pergunta será respondida dentro de 24 horas
2, fabricante e fornecedor profissional, bem-vindo a visitar nosso site e nossa fábrica
3, OEM/ODM disponível
4, alta qualidade, desing fashin, preço razoável e competitivo, prazo de entrega rápido
5, serviço pós-venda:
1), todos os produtos terão sido rigorosamente verificados em casa antes da embalagem
2), todos os produtos serão bem embalados antes do envio
3), todos os nossos produtos têm garantia de 2-3 anos se o dano não for causado por humanos
6, entrega mais rápida : Cerca de 1 a 5 dias para pedido de amostra, 7 a 30 dias para pedido em massa
7, Pagamento: Você pode pagar pelo pedido via: T/T, Western Union, Paypal, Ali trade assurance
8, Envio: Temos uma forte cooperação com a DHL, FEDEX, TNT, UPS, EMS, Despachante por MAR e POR AR, você também pode escolher seu próprio remetente de envio.

Perguntas frequentes

P: 1. Como posso fazer um pedido?

A: Por favor, liste sua exigência para nós via correio. Então enviaremos a oferta para você o mais rápido possível, após a confirmação do pedido, providenciaremos a produção o mais rápido possível.

P: 2. e quanto ao pagamento e envio?
R: garantia comercial e t/t, paypal, western union.
Os clientes podem escolher por mar, ar ou expresso (DHL, FedEx, TNT UPS etc.)

P: 3. como posso obter uma amostra para verificar sua qualidade?
R: podemos fornecer amostra grátis para você e o custo do frete pago por você.

P: 4. quanto tempo posso esperar para obter as amostras?
R: Depende da quantidade. Normalmente 3-7 dias para 5000 peças e 7-15 dias para 100,000 peças

P: 5. Seus produtos podem ser personalizados?
R: quase todos os seus produtos são personalizados, incluindo material, tamanho, espessura e impressão. Pedidos oem são muito bem-vindos.

P: 6. você é uma empresa comercial ou fábrica?
Somos um dos maiores fabricantes de cartões rfid/tags nfc/teclado rfid/pulseira rfid, leitor rfid e produtos de controle de acesso na china há mais de 20 anos.

20+ YEARS EXPERIENCE

OEM & ODM

ACCESS CONTROL SYSTEMS ONE STOP SOLUTION PROVIDER

Goldbridge is Top 10 China Manufacture On Alibaba,
Specializes In Provide Kinds Of RFID/NFC Cards, FID Tags, RFID Card Reader, UHF Reader, Access Control System, Electromagnetic Locks, etc Since 1999

Customized Services | Qually Assurance | Fast Delivery | Best After-Sales Service

OUR FACTORY

- **Access Control and RFID Reader Production Line:**
- Monthly production quantity is up to 50,000pcs , We are Provides OEM&ODM services including product research and development, LOGO printing, customized.etc

- **Electromagnetic lock & Smart Door Lock Production Line :**
- Monthly production quantity is up to 100,000pcs ,
- Our factory is built with modern manufacture environment, facilities, equipment and professional operation technicians.
- Goldbridge Provides OEM&ODM services including product research and development, LOGO printing and product box customized.

- **RFID & NFC Cards & Tags Production Line :**
- RFID Tag, Wristband, Keyfob: 11,000,000pcs (monthly output)
- Four Production Lines For Smart Card, PVC Card, Prelam Sheet: 20,000,000pcs (monthly output)
- Goldbridge Provides OEM&ODM services for LOGO printing, development, customized.

ADVANTAGE

WHY CHOOSE US?

1. **FAST DELIVERY** Faster delivery by air by express. (DHL,UPS or Fedex)
2. **LONG HISTORY** 20 years experience in RFID & Access Control industry
3. **OEM ACCEPTABLE** 20 years OEM&ODM experience for 1000 + VIP client from US and Europe
4. **HIGH QUALITY** Design and manufacture high quality produtcs with 30 R&D; engineers.

APPLICATION

Bus, supermarket,school, government, hospital, factory

CERTIFICATE

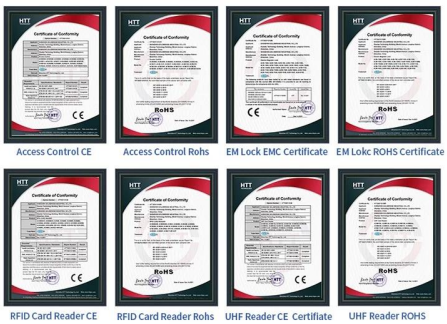

Access Control CE | Access Control Rohs | EM Lock EMC Certificate | EM Lokc ROHS Certificate

RFID Card Reader CE | RFID Card Reader Rohs | UHF Reader CE Certifiate | UHF Reader ROHS

PRODUCT CATEGORY

RFID / NFC SMART CARD

Be customized according to you need

Fit for systems of transport, E-payment, Access Control, Event, Loyalty, ect.

View More

ACCESS CONTROL SYSTEM

Security for All: Network Access Control Board ,Standalone Access Controller, Biometric Access Control, T&A time attendance, Facial Access Control

View More

RFID & LONG RANGE UHF READER

20+ Years of professional Experience in production of rfid uhf hardware

- UHF desktop reader writer,
- UHF integrated reader,
- UHF R2000 fixed reader,

View More

ELECTRONMAGNETIC LOCK

Professional Electric Locks Manufacturer In China

Electromagnetic lock with OEM & ODM since 1999 60KG /110KG /180KG /280KG /350KG /500KG

View More

FAQ

Q1 How can I place an order?

A1 Click start to order or list your requirement to us by email. Then we will send the offer to you ASAP, after the order confirmed, we will arrange production ASAP.

Q2 What about the payment and shipment?

A3 T/T , Paypal, Western Union etc.
You can choose your agent or via our agent by sea, air or express (DHL,FedEx, TNT UPS etc.)

Q4 How can I get a sample to check your quality?

A4 We could provide the sample to you, pls check the sample cost and freight cost with us.

Q5 How long can I expect to get the goods?

A5 It depends on the quantity and shipping way. You can check with us before ordered.

Q6 Can your products be customized?

A6 Almost all of our products are customized , including the material, size, thickness and printing. OEM orders are highly welcome.

Contact Us

BACK TO HOMEPAGE >