Descrição do Produto

WG26 interface tcp / ip rfid tcp / ip sistema de controle de acesso a 2 portas

O Painel de controle de acesso fornece a solução para combinações poderosas de controle de acesso e monitoramento de alarmes em redes off-line. O software Access fácil de usar programa o sistema em poucos minutos, a partir de um PC não dedicado.

Parâmetro do produto

Controle 2 portas, entrada e saída por botão de saída

Com TuPnCi/claPção 1 por Ptoar/t2apcoorntarso/14apdoar tas

Tipo de Weitgand 26 suporte Linguagem de Software

Quantidade máxi Limiado sado fotoware suportado

Distânlcmi(admiásxtiâmnacdioaldeaistuogreasotcaoongtmr)o lador

T
C
PD/
ilspt.:
adnecpieanmdaexdiamaareenatdreeccoobnetrrtoulraadloirqeusi d a

Teclado (cartão de senha da caixa)

Lorem ipsum dolor sit amet, consectetur adipiscing elit, sed do eiusmod tempor incididunt ut labore et dolore magna aliqua. Ut enim ad minim veniam, quis nostrud exercitation ullamco laboris nisi ut aliquip ex ea commodo consequat. Duis aute irure dolor in reprehenderit in voluptate velit esse cillum dolore eu fugiat nulla pariatur. Excepteur sint occaecat cupidatat non proident, sunt in culpa qui officia deserunt mollit anim id est laborum.

Porta Mábe odto dadi ostâ nobie ra ramota Alarme absirmt odemais

Cartãsoiamberto Abertura ou fechamento de tempo

Abertura ou fechamento de emergência Senha do sol tmeclado

Forçar alarme aberto

Imagens detalhadas

O software deste painel de controle de acesso fornece vários recursos de controle de acesso e monitoramento de alarmes: prazo de validade de clubes, ativação automática, fusos horários, supervisão, anti-passback, relatórios de atividades ... Cada entrada de alarme é programável: modo operacional (NO ou NC), fusos horários, reflexo local (ativação das saídas de acordo com o status da entrada). Os alarmes específicos são acionados de acordo com o número de tentativas sem êxito, o prazo para o fechamento da porta (alarme da porta), o código de coação ... Sempre que necessário, os dados armazenados nos controladores são transferidos para o computador e os relatórios de atividades são impressos. Cada controlador trabalha de forma independente e mantém seu próprio banco de dados.
A figura abaixo é o arquivo de design do painel de controle de acesso de duas portas.

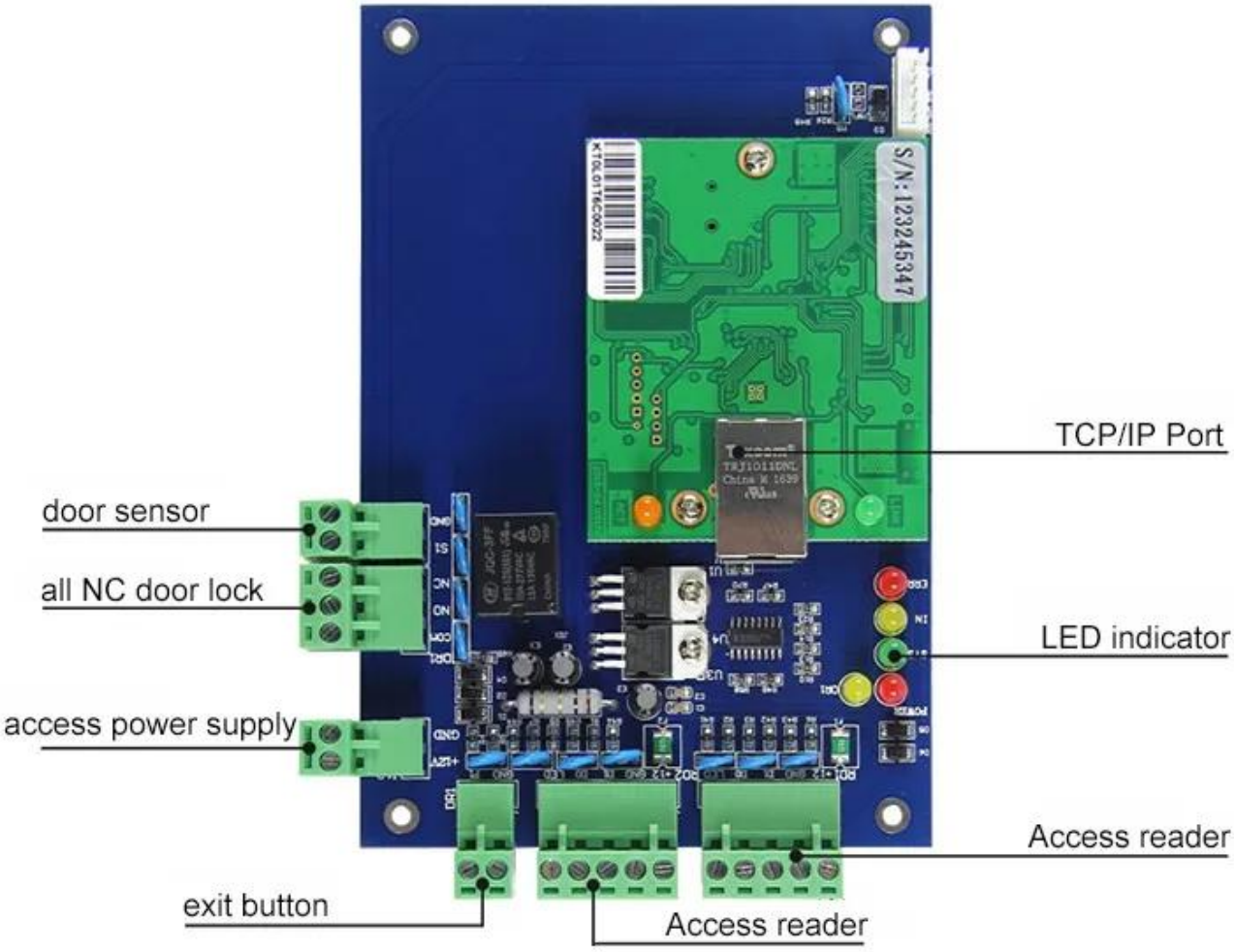
TCP/IP Port
door sensor
all NC door lock
LED indicator
access power supply
Access reader
exit button
Access reader

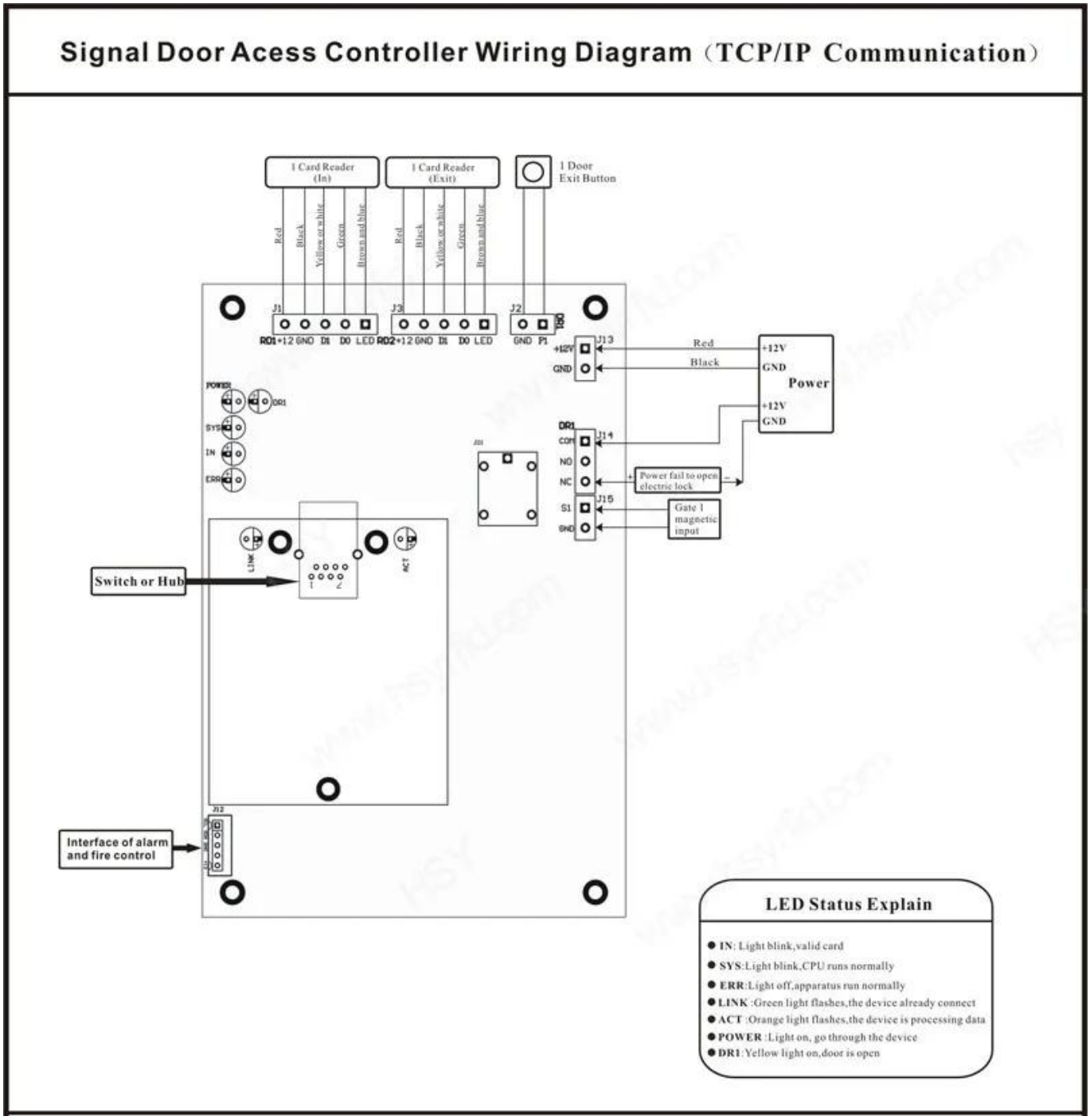
Signal Door Acess Controller Wiring Diagram（TCP/IP Communication）
1 Card Reader (In)
1 Card Reader (Exit)
1 Door Exit Button
Red
Black
Yellow or white
Green
Brown and blue
J1
J3
J2
RD1 +12 GND D1 D0 LED
RD2 +12 GND D1 D0 LED
GND P1
J13
+12V
GND
Power
J14
COM
NO
NC
Power fail to open electric lock
J15
S1
GND
Gate 1 magnetic input
POWER
DR1
SYS
IN
ERR
LINK
ACT
Switch or Hub
J12
Interface of alarm and fire control
LED Status Explain
IN: Light blink,valid card
SYS:Light blink,CPU runs normally
ERR:Light off,apparatus run normally
LINK :Green light flashes,the device already connect
ACT :Orange light flashes,the device is processing data
POWER :Light on, go through the device
DR1:Yellow light on,door is open

Inscrição

Scope of Application

Company

Hospital

Hotels

Logistics

Port

Financial

Government

Factory

Aviation

School

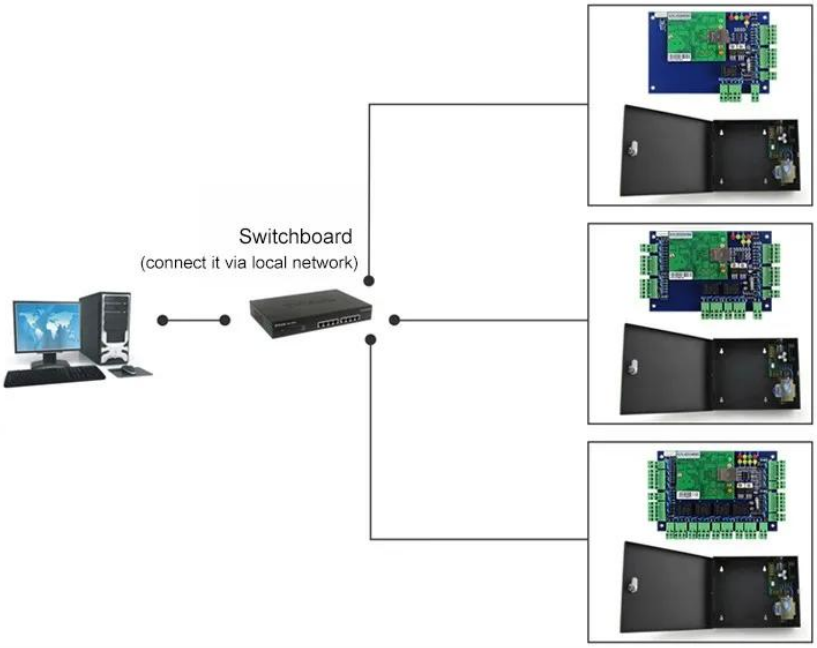

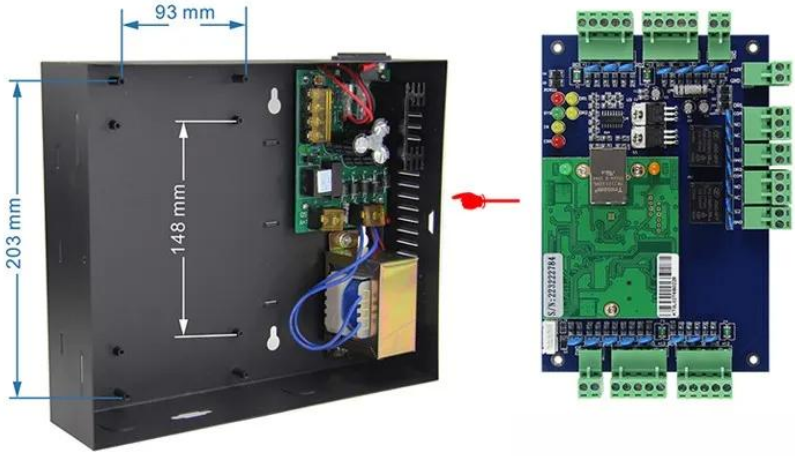

Kindly remind:

All network control board must configure with access power supply.
1 board for 1 power supply

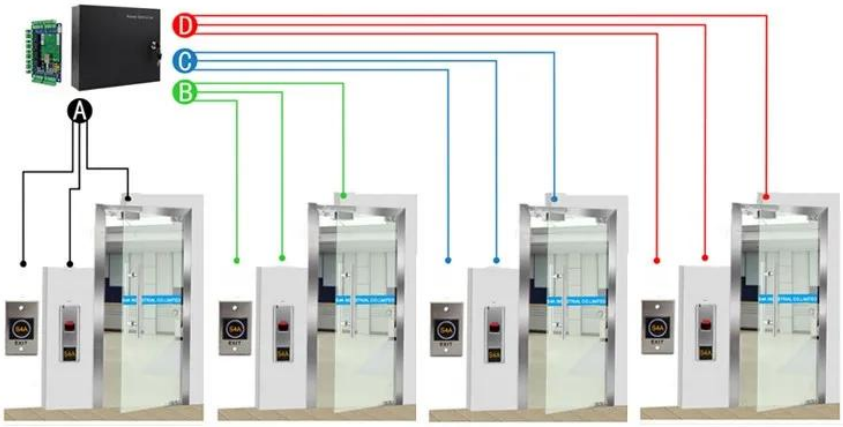

ACM-WEG04

Four doors 1 way: Control 4doors (Enter by Swipe cards and Exit by Push button)

Embalagem & Entrega

Em cada pedido, verificaremos a qualidade em primeiro lugar para garantir que o cliente obtenha o melhor produto.
Nossa equipe irá embalá-lo com cuidado para evitar danos ao transporte.
Nós enviaremos todos os bens o mais rápido possível.

Maneira do transporte (apenas para referência de novos clientes)

Somos um dos principais exportadores de produtos RFID na China desde 2000 anos. Com uma rica experiência em comércio internacional, conhecemos muito bem o transporte internacional. Sabemos qual linha expressa ou aérea / marítima é barata e segura para o seu país. Nós podemos fornecer vários certificados para você limpar seu costume, como CO, FTA, Formulário F, Formulário E ... Ect. Nós iremos fornecer a nossa sugestão profissional para o seu transporte. EXW, FOB, FCT, CIF, CFR ... prazo comercial são ok para nós. Podemos ser o seu parceiro de confiança para produtos e remessas.

Nós somos um fornecedor profissional e abrangente de produtos de controle de acesso de segurança com 20 anos de experiência, temos a certeza de oferecer a melhor solução de solução de sistema de

controle de acesso! Então, envie seus detalhes de consulta no abaixo, entre em contato conosco agora !! Estamos ansiosos para formar relacionamentos comerciais de sucesso com novos clientes em todo o mundo no futuro.

produtos relacionados

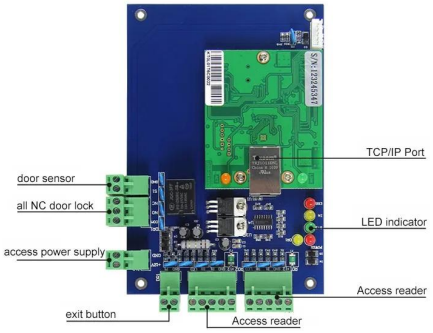

ACM-WEG01

Pode controlar 1 porta.

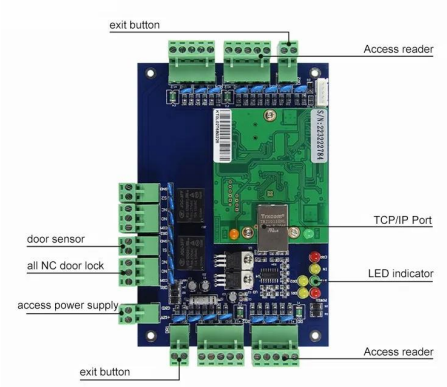

ACM-WEG02

Pode controlar 2 portas.

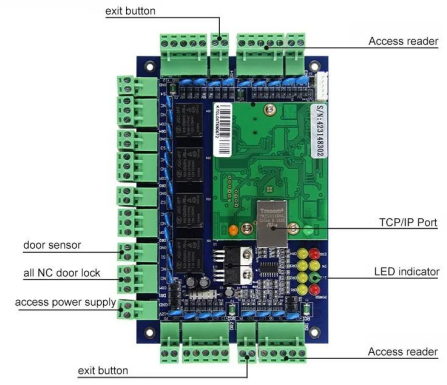

ACM-WEG04

Pode controlar 4 portas.

You May Like

ACM-K2A / B

Não toque na porta Realese Exit Button com led

ACM-Y180

Fechadura magnética montada na superfície (180kg)

ACM-Y806-5A

Fonte de alimentação 5A para controle de acesso

ACM225

Controle de acesso por teclado RFID 12khz

ACM-210

Controle de acesso impermeável do metal RFID Wiegand

ACM26X

Tamanho do leitor do cartão RFID 125Khz EM: 115mm × 75.5mm × 16.8mm

Nosso serviço

1, qualquer pergunta será respondida dentro de 24 horas
2, fabricante e fornecedor profissional, bem-vindo a visitar o nosso site e nossa fábrica
3, OEM / ODM disponível
4, alta qualidade, fashin desing, preço razoável e competitivo, prazo de entrega rápido
5, serviço pós-venda:
1), todos os produtos terão sido estritamente qualidade verificada em casa antes de embalar
2), todos os produtos serão bem embalados antes do envio
3), todos os nossos produtos têm garantia de 2 a 3 anos se o dano não for causado por humanos
6, entrega mais rápida : Cerca de 1 ~ 5 dias para a ordem da amostra, 7 ~ 30 dias para a ordem de maioria
7, pagamento: Você pode pagar pelo pedido via: T / T, Western Union, Paypal,
8, envio: Temos uma forte cooperação com a DHL, FEDEX, TNT, UPS, EMS, despachante pela SEA e pelo ar, você também pode escolher o seu próprio despachante.

Perguntas frequentes

Q: 1. Como posso fazer um pedido?
A: Por favor, liste sua exigência para nós via correio. Em seguida, enviaremos a oferta para você o mais breve possível, após a confirmação do pedido, organizaremos a produção o mais rápido possível.

Q: 2.What sobre o pagamento e envio?
A: Garantia de comércio e T / T, Paypal, Western Union.
Os clientes podem escolher por via marítima, aérea ou expressa (DHL, FedEx, TNT UPS etc.)

Q: 3. Como posso obter uma amostra para verificar sua qualidade?
A: Nós poderíamos fornecer amostra grátis para você, e o custo do frete pago por você.

Q: 4. Quanto tempo posso esperar para obter as amostras?
A: Depende da quantidade. Normalmente 3-7 dias para 5000pcs e 7-15 dias para 100.000pcs

Q: 5. Seus produtos podem ser personalizados?
R: Quase todos os seus produtos são personalizados, incluindo material, tamanho, espessura e

impressão. As ordens do OEM são muito bem-vindas.

Q: 6. você é uma empresa comercial ou fábrica?
Nós somos o maior fabricante de cartões RFID / etiquetas NFC / chave RFID / pulseira RFID, leitor de RFID e produtos de controle de acesso na China há mais de 20 anos.