Des

Vendas de fábrica AC110V para 240V Controle de Acesso à Segurança Ininterrupto LED Fonte de Alimentação DC12V 50W

5A fonte de alimentação atual
Proteção de onda reversa integrada e função de proteção de curto-circuito.
Esta fonte de alimentação é adequada para construir o interfone, vários controles de acesso a entradas, particularmente adequado para todos os tipos de fechaduras elétricas

Parâmetro Descripção.

Dentro de 2 Portas, EntreporcartãoesaiadaportadobotãoSair

Tamanho do produto Acessível Ventrada Manguês Corrente desaída

Detalhação NÃO/NC
Gramadeatraso

Imagens detalhadas

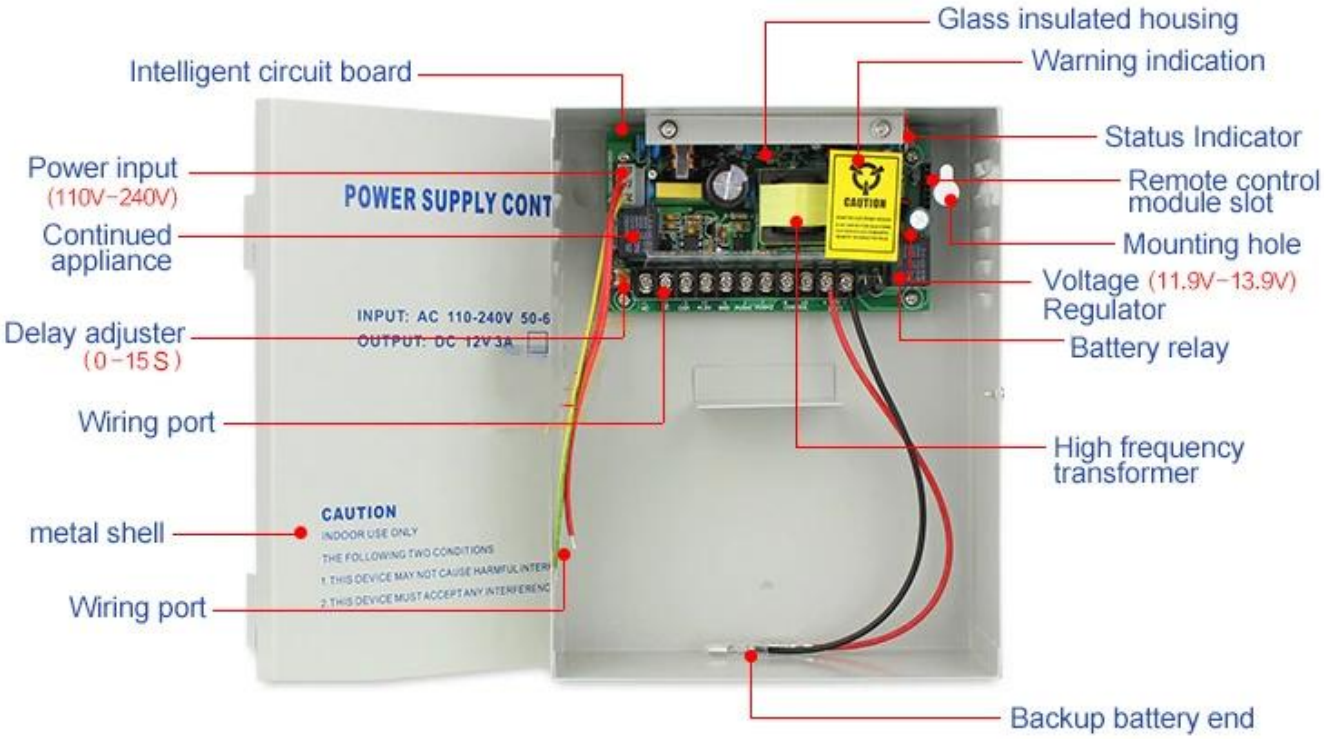

External terminal

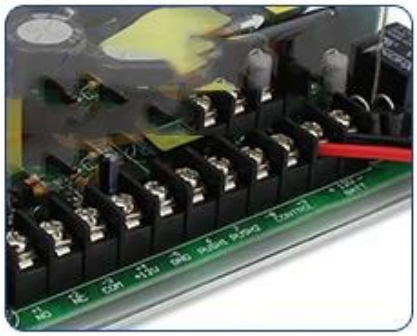

External wiring port for easy wiring, easy to use, save installation time

Remote control module slot

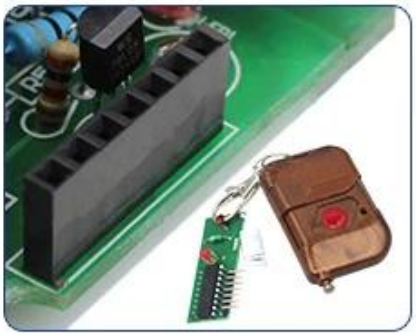

The access control power board slot design can insert the remote control module into the slot and unlock it with one button.

For strong current

Ordinary access control power supply provides 1.5-1.8A current output, 208K 5A access control power supply provides 5A current output

Aplicativo

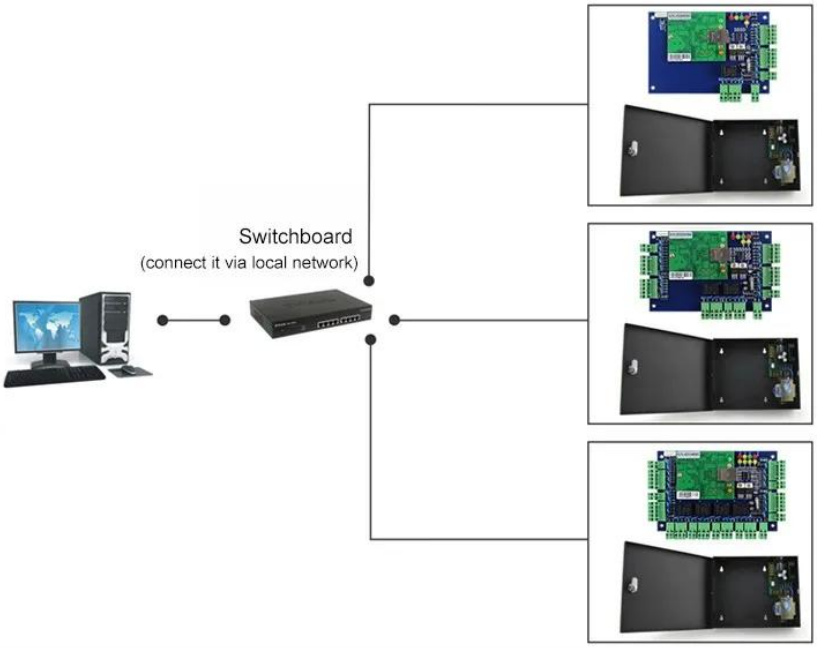

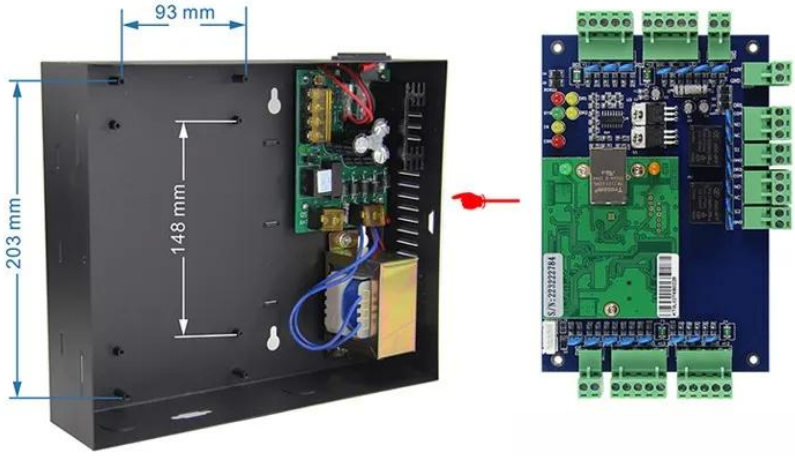

Kindly remind:

All network control board must configure with access power supply.
1 board for 1 power supply

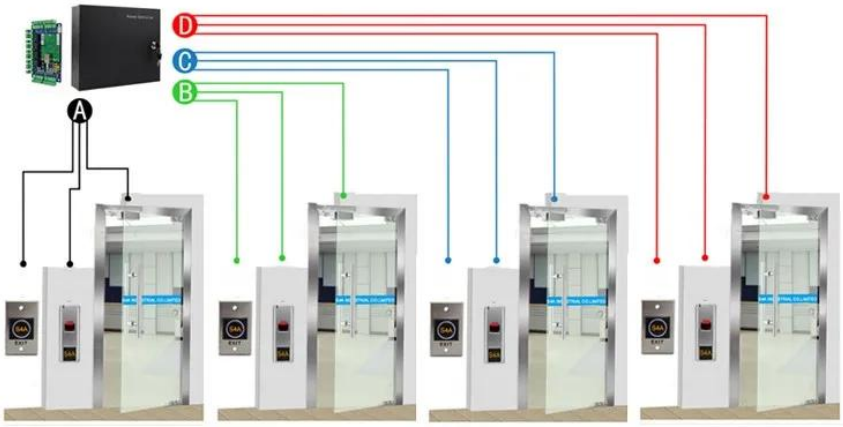

ACM-WEG04

Four doors 1 way: Control 4doors (Enter by Swipe cards and Exit by Push button)

Embalagem e entrega

Cada ordem que vamos verificar a qualidade em primeiro lugar para garantir que nosso cliente obtenha o melhor produto.
Nossa equipe vai embalar cuidadosamente para evitar o dano de transporte.
Nós enviaremos todos os bens o mais rápido possível.

Maneira de envio (apenas para novas referências de clientes)

Somos um dos principais exportadores de produtos RFID na China desde 2000 anos. Com rica experiência de comércio internacional, conhecemos muito bem o transporte internacional, sabemos qual linha expressa ou ar / mar é barata e segura para o seu país. Podemos fornecer vários

certificados para você limpar seu costume para como CO, FTA, formulário F, Form E ... ect. Nós fornecemos nossa sugestão profissional para o seu envio. EXW, FOB, FCT, CIF, CFR ... Termo de comércio são OK para nós. Podemos ser seu parceiro confiável para produtos e envio.

Clique aqui para encomendar e ter sua amostra grátis em 3 dias !!!

Somos fornecedor de produtos de controle de acesso de segurança profissional com 20 anos de experiência, nós garantimos a melhor solução de solução de sistema de controle de acesso! Então, envie seus detalhes de inquérito no abaixo, clique em "Mandar" agora!
Estamos ansiosos para formar relacionamentos de negócios bem-sucedidos com novos clientes em todo o mundo no futuro.

produtos relacionados

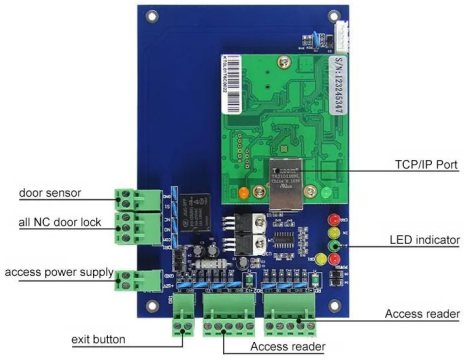

ACM-WEG01.

Pode controlar 1 porta.

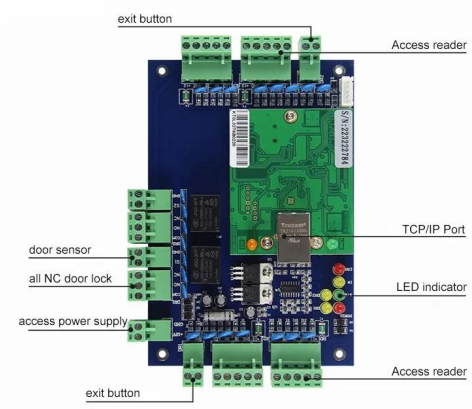

ACM-WEG02.

Pode controlar 2 portas.

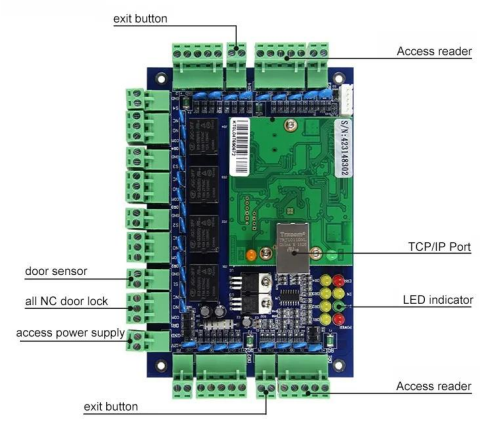

ACM-WEG04.

Pode controlar 4 portas.

You May Like

ACM-K2A / B

Nenhum botão de saída real da porta de toque com LED

ACM-Y280.

Bloqueio magnético montado na superfície (280kg / 600lbs)

ACM-Y806-5A.

Fonte de alimentação 5a para controle de acesso

ACM225.

Controle de acesso RFID do teclado de toque 12khz

ACM-210.

Controle de acesso à prova d 'água do RFID Wiegand do metal

ACM26X.

Tamanho do leitor RFID do cartão de 125khz em relação: 115mm × 75,5mm × 16,8mm

Nossa empresa

ACM Shenzhen Goldbridge Industrial Company

Como um dos principais exportadores de produtos RFID na China, já estivemos neste campo por 20 anos já. Temos experiência rica de produção e exportação em produtos RFID. Nossos produtos de força são: cartão RFID, RFID KeyFob, pulseira RFID, tag RFID e vários leitores RFID. Nós também somos o provedor de solução de controle de acesso.

Nosso serviço

Seu satisfatório é nosso objetivo.

1.Qualquer inquirições serão respondidas dentro de 24 horas
2. Fabricante profissional e fornecedor, bem-vindo para visitar nosso site e nossa fábrica
3.OEM / ODM disponível
4. Alta qualidade, Fashin desing, preço razoável e competitivo, prazo rápido
5.Serviço de venda. :

A: Todos os produtos terão sido estritamente qualificados em casa antes de embalar
B: Todos os produtos serão bem embalados antes do envio
C: Todos os nossos produtos têm garantia de 2 a 3 anos se o dano não for causado por
6. Entrega mais rápida : Cerca de 1 ~ 5 dias para a ordem da amostra, 7 ~ 30 dias para a ordem em massa
7. Pagamento : Você pode pagar pelo pedido via: T / T, Western Union, PayPal, Ali Comércio Assurance
8.Envio: Temos uma forte cooperação com DHL, FedEx, TNT, UPS, EMS, Fornecedor por mar e por via aérea, você também pode escolher seu próprio remetente de transporte.

Garantia de qualidade

O serviço 1.Warranty será honrado se o dano não for causado pelo Humano, ACM Goldbridge fornece 2 anos de garantia para produtos relativos.
2.Om pelo contrário, ACM Goldbridge cobrará mais se o reparo.
3. Mais informações, por favor, navegue pelo nosso centro de serviços.

Nosso contato

Contate-Nos

Por favor, envie-nos inquérito e pedir agora para ter sua amostra grátis em 3 dias !!!
Somos profissionais para oferecer a melhor solução de produtos abrangentes de Controle de Acesso de Cartão RFID do RFID fornecedor com 20 anos de experiência,

Então, entre em contato conosco e envie seus detalhes de inquérito no abaixo agora!
Estamos ansiosos para formar relacionamentos de negócios bem-sucedidos com novos clientes em todo o mundo no futuro.