Controle de acesso ao ar livre IP68 para portões

O controle de acesso é focado em controlar quem tem acesso, e. para um escritório ou instalação. Isso é normalmente alcançado restringindo o acesso por certos tipos de grupos ou níveis de acesso. Com os visitantes de controle de acesso, funcionários, executivos, freelancers ou funcionários podem facilmente e acessam com segurança.

Existem diferentes áreas de controle de acesso, como controle de acesso à rede, controle de acesso ao servidor web e controle de acesso independente. Ao contrário do acesso aberto, o controle de acesso fornece controle e segurança para tratar de segurança e conveniência para manter seus negócios funcionando com segurança.

Em poucos cartas IP68 é impermeável

2 Capacidade do usuário
1 Umidade do meio ambiente
Eave a saída

Tensão de trabalho	DC12V±1%
Eletricidade estática	≤3mA
Saída de alarme	≤2a

Tempo de proteção de curto-circuito de saída	≤1μs
Cartão ler distância	5~8cm

Temperatura ambiente	-45 °C~6 °C
Tempo de abertura da porta	120s (ajustável)

Botão de saída, alarme externo, leitor externo

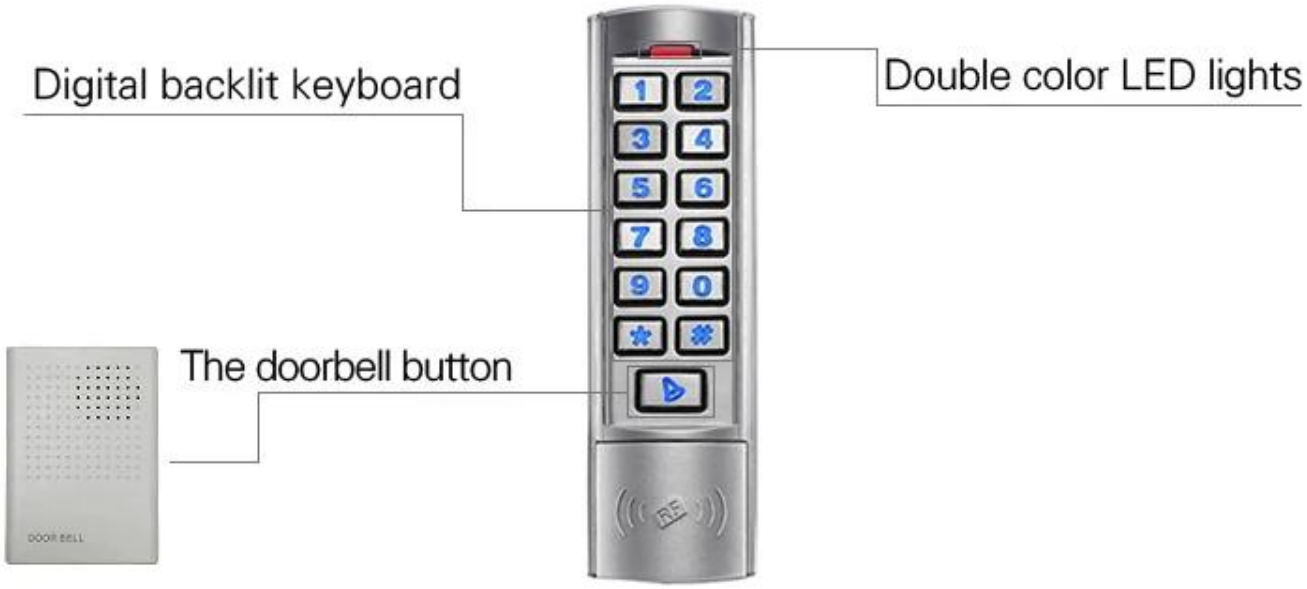
Digital backlit keyboard
Double color LED lights
The doorbell button
1
2
3
4
5
6
7
8
9
0
*
#
DOOR BELL
RF

Wiegand 26 bit

Digital backlit keypad

Waterproof degree: IP68

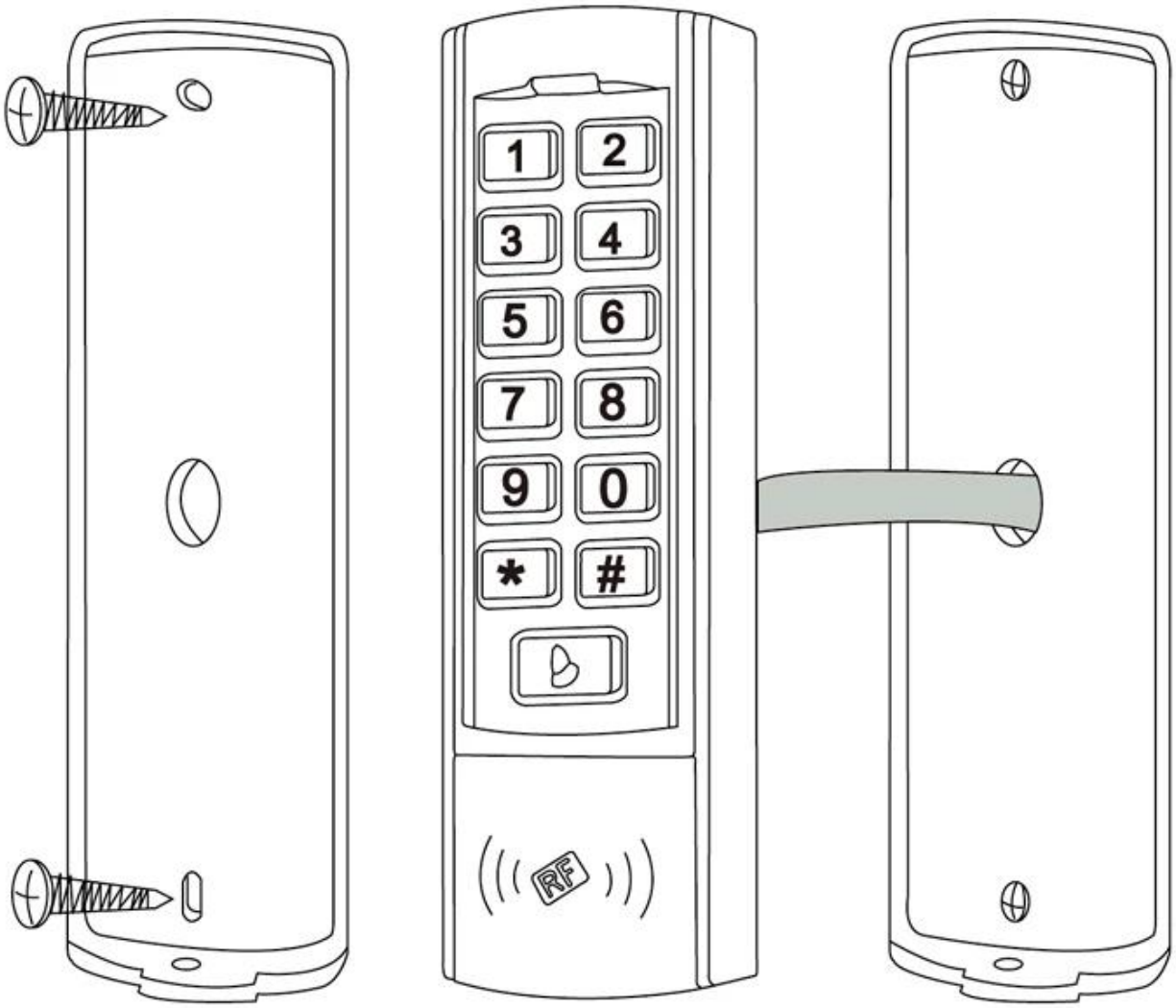
1
2
3
4
5
6
7
8
9
0
*
#
RF

Dimensions(mm)

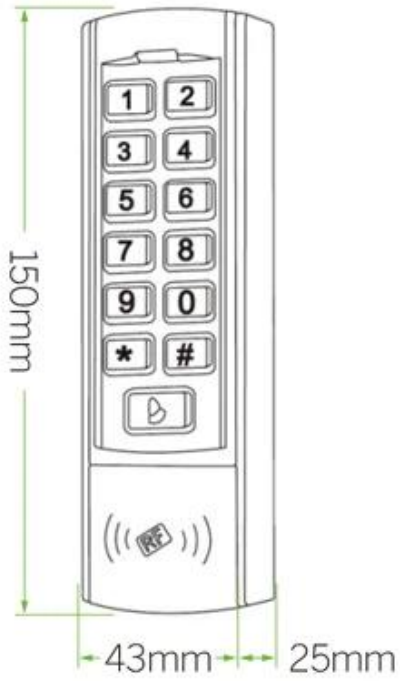

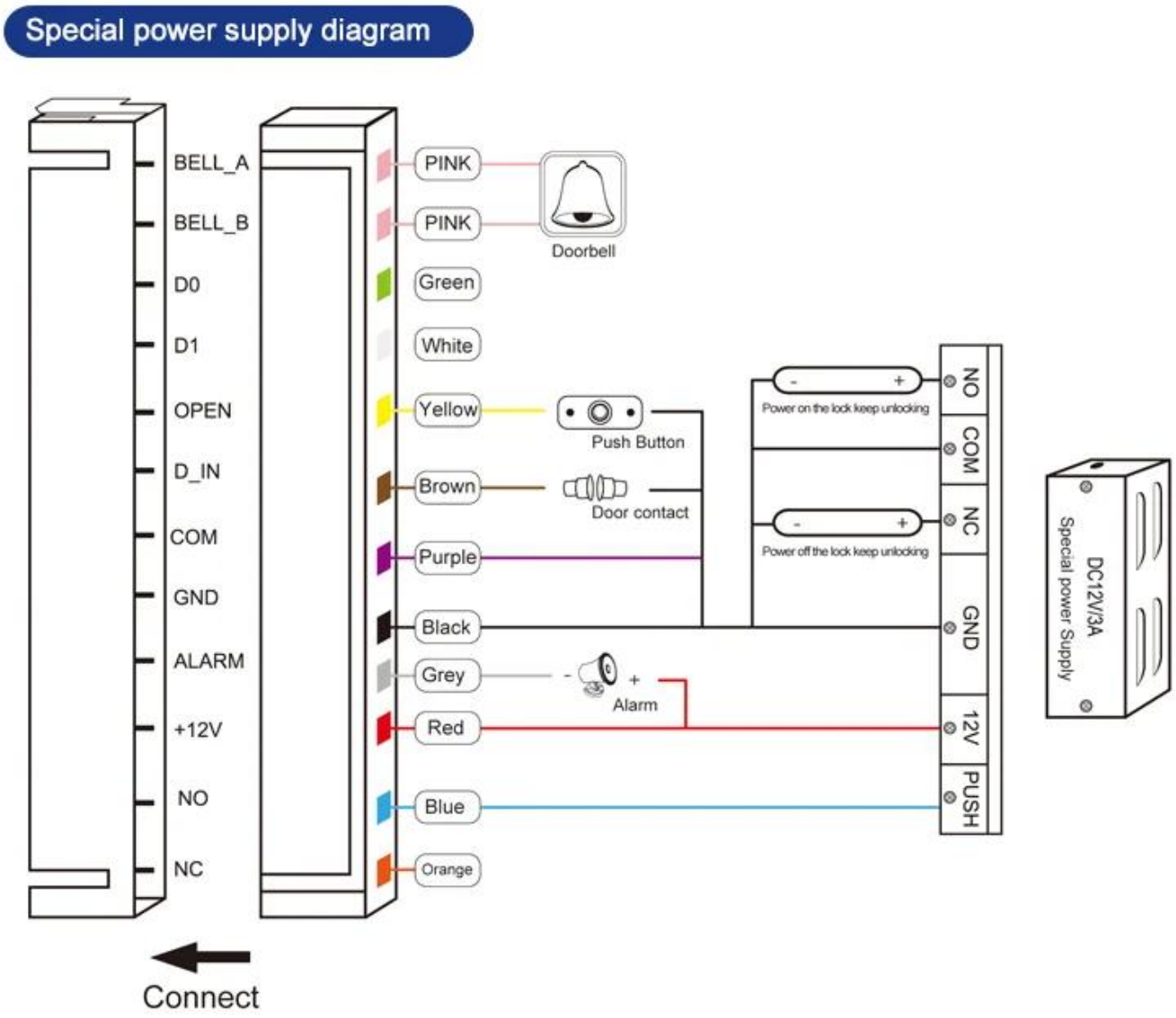

Somos fabricante de controle de acesso profissional, temos sistema completo para o produto de controle de acesso como abaixo:

ACM223.

Toque em Controle de Acesso ao Teclado RFID e Teclado, 125KHz Em 1000/4000 Capacidade do Usuário

ACM209-NW.

Teclado Metal RFID Acesso à porta de ÚnicaControl (não impermeável), 125khz

ACM208.

Controle e leitor de acesso à porta RFID à prova d'água

ACM210.

Controle de acesso de porta única de metal RFID (não à prova d'água)

ACM225.

Controle de acesso RFID do teclado de toque, 125khz em, pode conectar o leitor Wiegand

ACM211B.

Caso de metal de teclado de toque controle impermeável RFID Access, pode connectando o leitor Wiegand

Nosso serviço

1, quaisquer perguntos serão respondidos dentro de 24 horas
2, fabricante profissional e fornecedor, bem-vindo a visitar nosso site e nossa fábrica
3, OEM / ODM disponível
4, alta qualidade, fashin desing, preço razoável e competitivo, prazo rápido
5, serviço pós-venda:
1), todos os produtos terão sido estritamente marcados com a casa antes de embalar
2), todos os produtos serão bem embalados antes do envio
3), todos os nossos produtos têm garantia de 2 a 3 anos se o dano não for causado por
6, entrega mais rápida : Cerca de 1 ~ 5 dias para a ordem da amostra, 7 ~ 30 dias para a ordem em massa
7, Pagamento: Você pode pagar pelo pedido via: T / T, Western Union, Paypal, Ali Comércio Assurance
8, envio: Temos forte cooperação com DHL, FedEx, TNT, UPS, EMS, Fornecedor por Mar e por via aérea, você também pode escolher seu próprio remetente de transporte.

Perguntas frequentes

Q: 1. Como posso fazer um pedido?
A: Por favor, liste sua exigência para nós via correio. Então enviaremos a oferta para você no primeiro tempo, após a confirmação do pedido, providenciaremos a produção o mais cedo possível.

Q: 2. Qual sobre o pagamento e embarque?
A: Segurança do Comércio e T / T, PayPal, Western Union.
Os clientes podem escolher por mar, ar ou expresso (DHL, FedEx, TNT UPS etc.)

Q: 3. Como posso obter uma amostra para verificar sua qualidade?
R: Nós poderíamos fornecer amostra grátis para você, e o custo de carga pagos por você.

Q: 4. Quanto tempo posso esperar obter as amostras?
A: Depende da quantidade. Normalmente 3-7 dias para 5000 pcs e 7-15 dias para 100.000 pcs

Q: 5. Seus produtos podem ser personalizados?
A: Quase todos os seus produtos são personalizados, incluindo a materia, tamanho, espessura e impressão. Pedidos OEM são muito bem vindos.

P: 6.Emar uma empresa comercial ou fábrica?
Somos o maior fabricante de cartões RFID / NFC Tags / RFID KeyBod / RFID Wristband, leitor RFID e produtos de controle de acesso na China há mais de 20 anos.