Descrição do Produto

Suporte de porta eletromagnético padrão para montagem em parede

Visão geral

O ACM-G140 é um suporte de porta eletromagnético padrão com consumo de energia ultrabaixo. Existem 2 formas de instalação para parede e piso. Tem saída de sinal para ligação central e tem desempenho confiável com design especial evitando magnetismo residual. É muito adequado para todos os tipos de saída de incêndio e porta à prova de fogo.

Função

1. Passe NÃO teste de empuxo estático super linear de 100 libras

2.Modos de liberação dupla: Botão de desligamento e manual

3.Disponível para 12VDC /24VDC

4.Economia de energia com design de ultra baixa potência

5. Nenhum design magnético residual com desempenho estável

6.Saída de sinal do interruptor passivo

7. Montagem em superfície ou embutida para parede e piso

8.Disponível para porta de vidro com suporte

Especificações

Versão	Desbloqueado com falha
Força de Retenção	50kg (100Lbs)
Funções padrão	Botão de abertura manual da porta
Sensores de status de bloqueio	NO
Tensão operacional nominal	DC 12V ou 24V (ajustável)
Consumo atual	12V/180mA 24V/85mA
Acabamento de superfície	Pintado e Zincado
Temperatura ambiente em °C	-10°C - 55°C
Adequado para	Todos os tipos de portas simples e duplas à prova de fumaça
Dimensões dos ímãs (C x L x P)	70L*43W*86A(mm)
Dimensões da placa de armadura (C x L x P)	65L*65W*53A(mm)
Peso em kg	0,9kg
Marca CE para construção	SIM
Rohs-mark para construção	SIM

Mostrar foto

NP-G140 is standard electromagnetic door holder with ultra low power consumption. There are 2 installation ways for wall and floor. It has signal output for central linkage and has reliable performance with special design avoiding residual magnetism. It is very suitable for all kinds of Fire exit and fireproof door.

G140 Dimensions

Armature Plate Dimensions:
65L*65W*53H(mm)

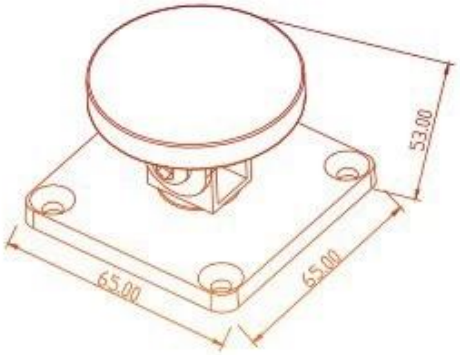

Magnets Dimensions:
70L*43W*86H(mm)

Release mode:

Fail-unlocked
(the door holder is unlocked when the current is off)

Manual Shut-Release Button

With a manual shut-release button.

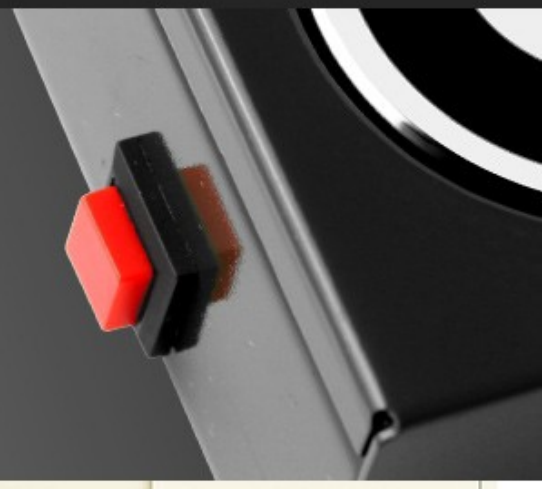

Automatically Close

Smoke doors automatically close when
the fire broke out.

100 lbs
Super Linear Static

Pass 100 lbs super linear static thrust test.

Available for 12VDC /24VDC

Rated Operating Voltage DC 12V or 24V (Adjustable)

Energy saving
with ultra-low-power design

Current consumption: 12V/180mA 24V/85mA

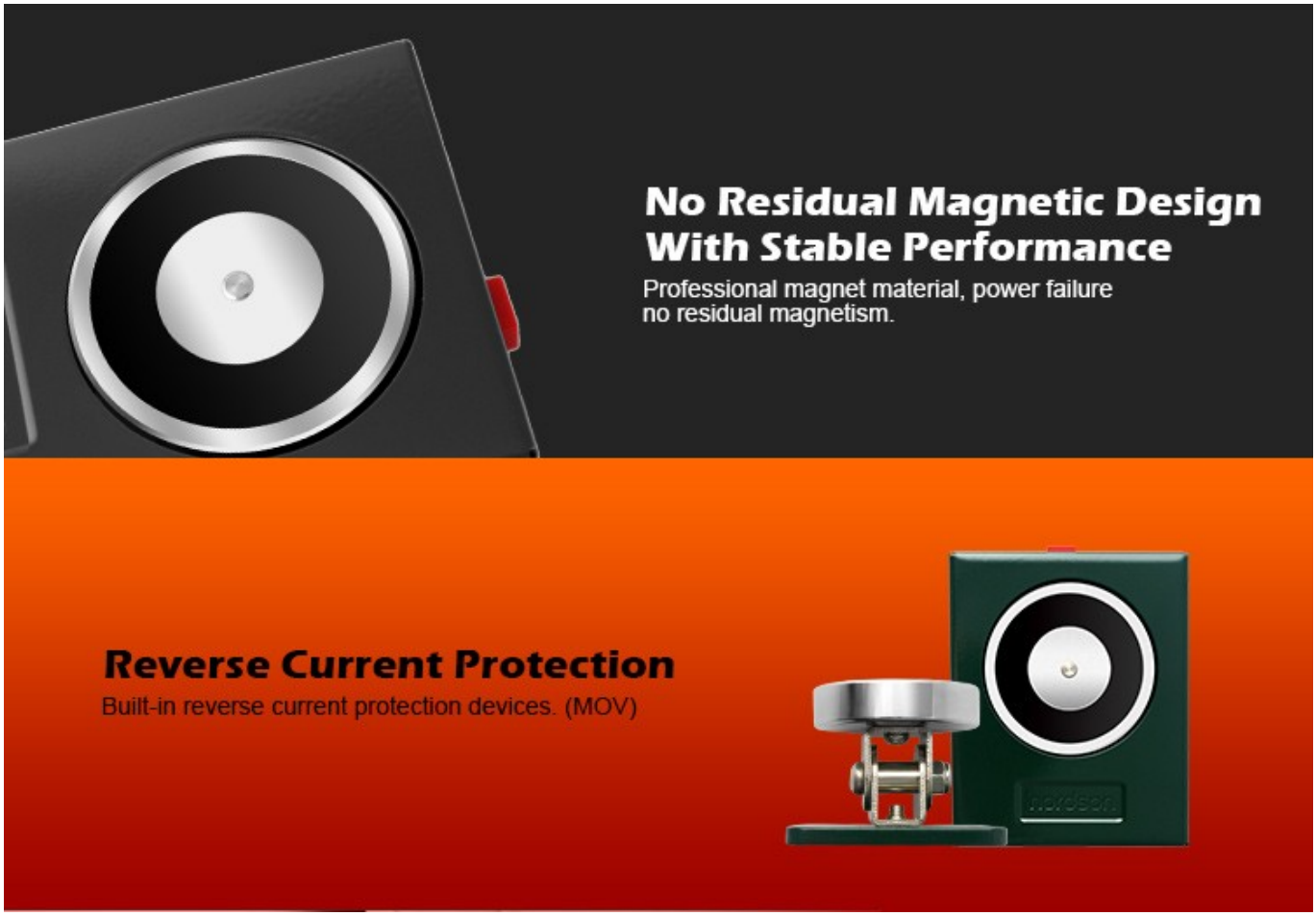
No Residual Magnetic Design
With Stable Performance
Professional magnet material, power failure
no residual magnetism.
Reverse Current Protection
Built-in reverse current protection devices. (MOV)

Fire Fighting Mode

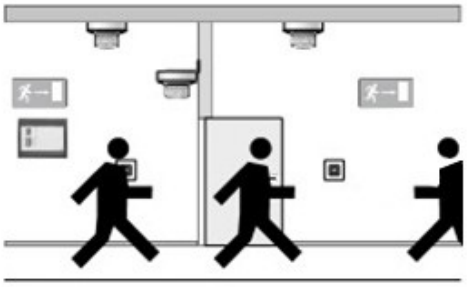

Normal state, normally open mode.

Fire fighting status, personnel evacuation.

End evacuation, transfer of personnel and Cut off the door holder power supply, close the door.

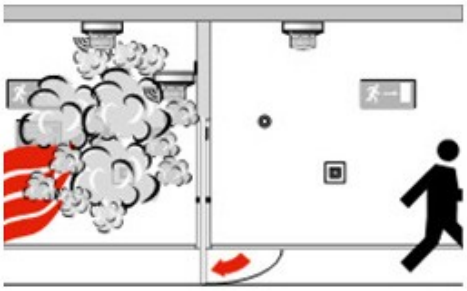

After the door closed, successfully blocked the spread of fire.

Surface or Flush Mounting
Surface mounting or flush mounting for wall and floor.

Available for Glass Door
Available for glass door with bracket

Installation Diagram

Suitable for All Kind of
Single & Double Smoke proof Doors.

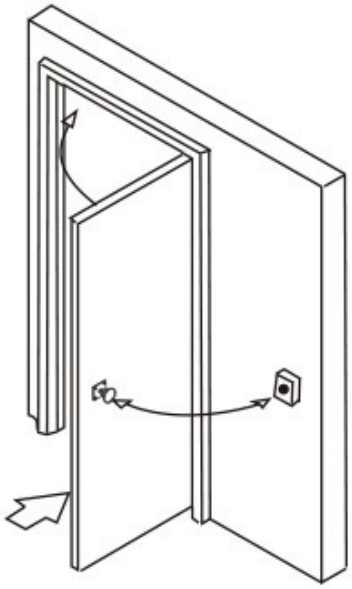

Fire Fighting Mode

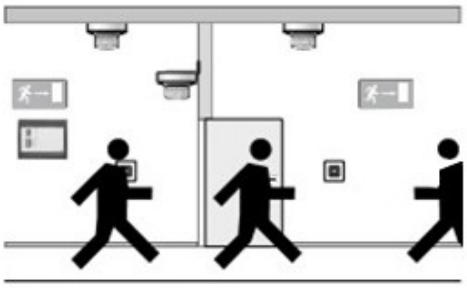

Normal state, normally open mode.

Fire fighting status, personnel evacuation.

End evacuation, transfer of personnel and Cut off the door holder power supply, close the door.

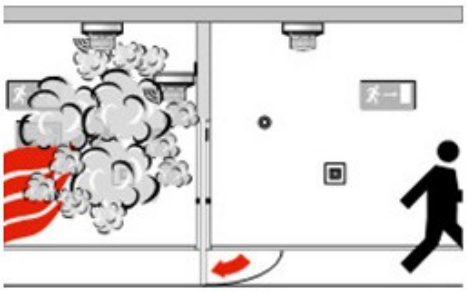

After the door closed, successfully blocked the spread of fire.

Scope of Application

Company

Hospital

Hotels

Logistics

Port

Financial

Government

Factory

Aviation

School

Access Control Accessory:

nordson®
Your Safety,We Care

PC Based Access Control Unit

Access Control

Proximity Access Card Reader

Proximity Card

Magnetic Lock

Eletric Bolt

Access Control Power Supply

Exit Button

produtos relacionados

Embalagem e entrega

Tipo de unidade: peça
Peso da Embalagem: 0,3kg
Tamanho do pacote: 10cm x 10cm x 8cm

Sua necessidade de maio

Nós podemos fornecer muitos tipos de interruptores de porta. Toque, sem toque, quebra de vidro, interruptor de chave. Clique na foto acima para encontrar mais detalhes. Ou sinta-se à vontade para nos enviar uma consulta para solicitar a lista de preços.

Botão de saída sem toque da porta

liberada
K2B: 86*86mm
Sensor de saída de liberação de porta sem toque
K9A: 115*40mm
Botão de liberação da porta, (aço inoxidável, NO/NC)K5B: 86*86mm

Botão de liberação da porta, (Aço Alumínio, NO), K4B: 86*86mm
Kirsite de aço inoxidável de alta qualidade. K14B: 86*86mm
Botão de liberação da porta em aço inoxidável; K815B: 86*86mm

Nosso serviço

1, todas as perguntas serão respondidas dentro de 24 horas
2, fabricante e fornecedor profissional, bem-vindo a visitar nosso site e nossa fábrica
3, OEM/ODM Disponível
4, alta qualidade, design fashin, preço razoável e competitivo, prazo de entrega rápido
5, serviço pós-venda:
1), todos os produtos serão rigorosamente verificados em casa antes de serem embalados
2), todos os produtos serão bem embalados antes do envio
3), todos os nossos produtos têm garantia de 2 a 3 anos se o dano não for causado por humanos
6, entrega mais rápida : Cerca de 1 a 5 dias para pedido de amostra, 7 a 30 dias para pedido em massa
7, Pagamento: Você pode pagar pelo pedido via: T/T, Western Union, Paypal
8, Envio: Temos uma forte cooperação com dhl, fedex, tnt, ups, ems, remetente por mar e por ar, você também pode escolher seu próprio despachante de envio.

Perguntas frequentes

P: 1. Como posso fazer um pedido?
R: Por favor, liste sua exigência para nós via e-mail. Em seguida, enviaremos a oferta para você o mais rápido possível, após a confirmação do pedido, providenciaremos a produção o mais rápido

possível.

Q: 2. E quanto ao pagamento e envio?
R: t/t, paypal, western union.
Os clientes podem escolher por mar, ar ou expresso (DHL, FedEx, TNT UPS etc.)

Q: 3. Como posso obter uma amostra para verificar a sua qualidade?
R: podemos fornecer amostra grátis para você e o custo do frete pago por você.

P:4. Quanto tempo posso esperar para obter as amostras?
R: Depende da quantidade. Normalmente 3-7 dias para 5000 peças e 7-15 dias para 100,000 peças

P:5. Seus produtos podem ser personalizados?
R: quase todos os seus produtos são personalizados, incluindo material, tamanho, espessura e impressão. Pedidos oem são altamente bem-vindos.

Q:6. Você é uma empresa comercial ou fábrica?
Somos um dos maiores fabricantes de cartões rfid/etiquetas nfc/teclado rfid/pulseira rfid, leitor rfid e produtos de controle de acesso da china há mais de 20 anos.

Informações da Empresa:

20+ YEARS EXPERIENCE

OEM & ODM

ACCESS CONTROL SYSTEMS ONE STOP SOLUTION PROVIDER

Goldbridge is Top 10 China Manufacture On Alibaba,
Specializes In Provide Kinds Of RFID/NFC Cards, FID Tags, RFID Card Reader, UHF Reader, Access Control System, Electromagnetic Locks, etc Since 1999

Customized Services | Qually Assurance | Fast Delivery | Best After-Sales Service

OUR FACTORY

- **Access Control and RFID Reader Production Line:**
- Monthly production quantity is up to 50,000pcs , We are Provides OEM&ODM services including product research and development, LOGO printing, customized.etc

- **Electromagnetic lock & Smart Door Lock Production Line :**
- Monthly production quantity is up to 100,000pcs ,
- Our factory is built with modern manufacture environment, facilities, equipment and professional operation technicians.
- Goldbridge Provides OEM&ODM services including product research and development, LOGO printing and product box customized.

- **RFID & NFC Cards & Tags Production Line :**
- RFID Tag, Wristband, Keyfob: 11,000,000pcs (monthly output)
- Four Production Lines For Smart Card, PVC Card, Prelam Sheet: 20,000,000pcs (monthly output)
- Goldbridge Provides OEM&ODM services for LOGO printing, development, customized.

ADVANTAGE

WHY CHOOSE US?

1. **FAST DELIVERY** Faster delivery by air by express. (DHL,UPS or Fedex)
2. **LONG HISTORY** 20 years experience in RFID & Access Control industry
3. **OEM ACCEPTABLE** 20 years OEM&ODM experience for 1000 + VIP client from US and Europe
4. **HIGH QUALITY** Design and manufacture high quality produtcs with 30 R&D; engineers.

APPLICATION

Bus, supermarket,school, government, hospital, factory

CERTIFICATE

Access Control CE | Access Control Rohs | EM Lock EMC Certificate | EM Lokc ROHS Certificate

RFID Card Reader CE | RFID Card Reader Rohs | UHF Reader CE Certifiate | UHF Reader ROHS