Описание товара

Автономный контроллер доступа с сенсорным экраном

Эмпкарты Ребро Veeнапряжение

Диапазон чтения	2-5см
Влажность	1%-9% относительной влажности
Время открытия двери	-92С (регулируется)

электричество ≤3 мА

Температура окружающей среды -45 °C - 65 °C

Выход электрического замка ≤3 А

<1мкс
Защита от короткого замыкания
119x73x23 мм
размеры

Reading Range: 2~5cm

Card type: EM
User Capacity: 2000

Wiegand 26: Output & Input

1 2 3
4 5 6
7 8 9
* 0 #
119
mm
73
mm
23
mm

Common power supply diagram

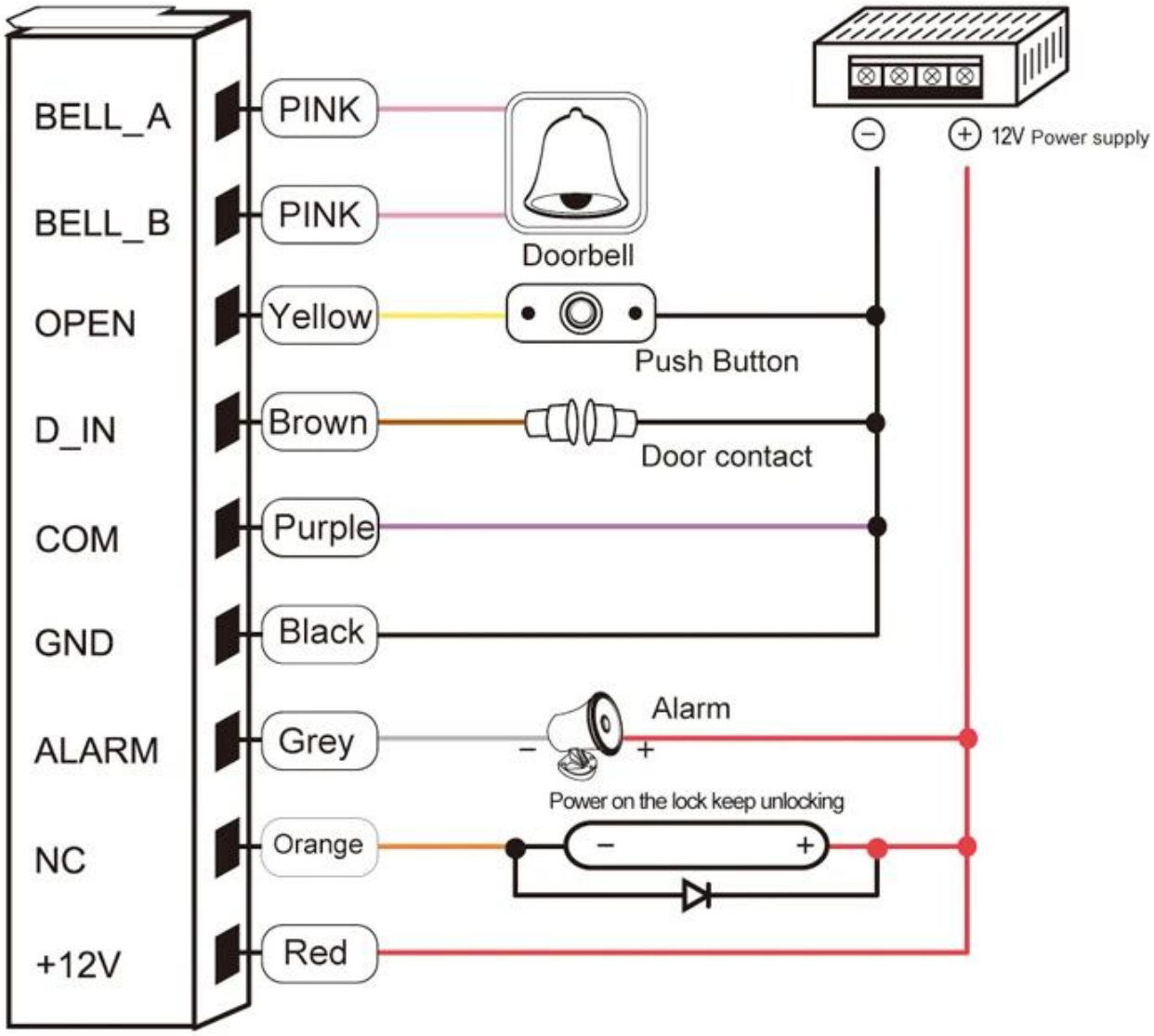

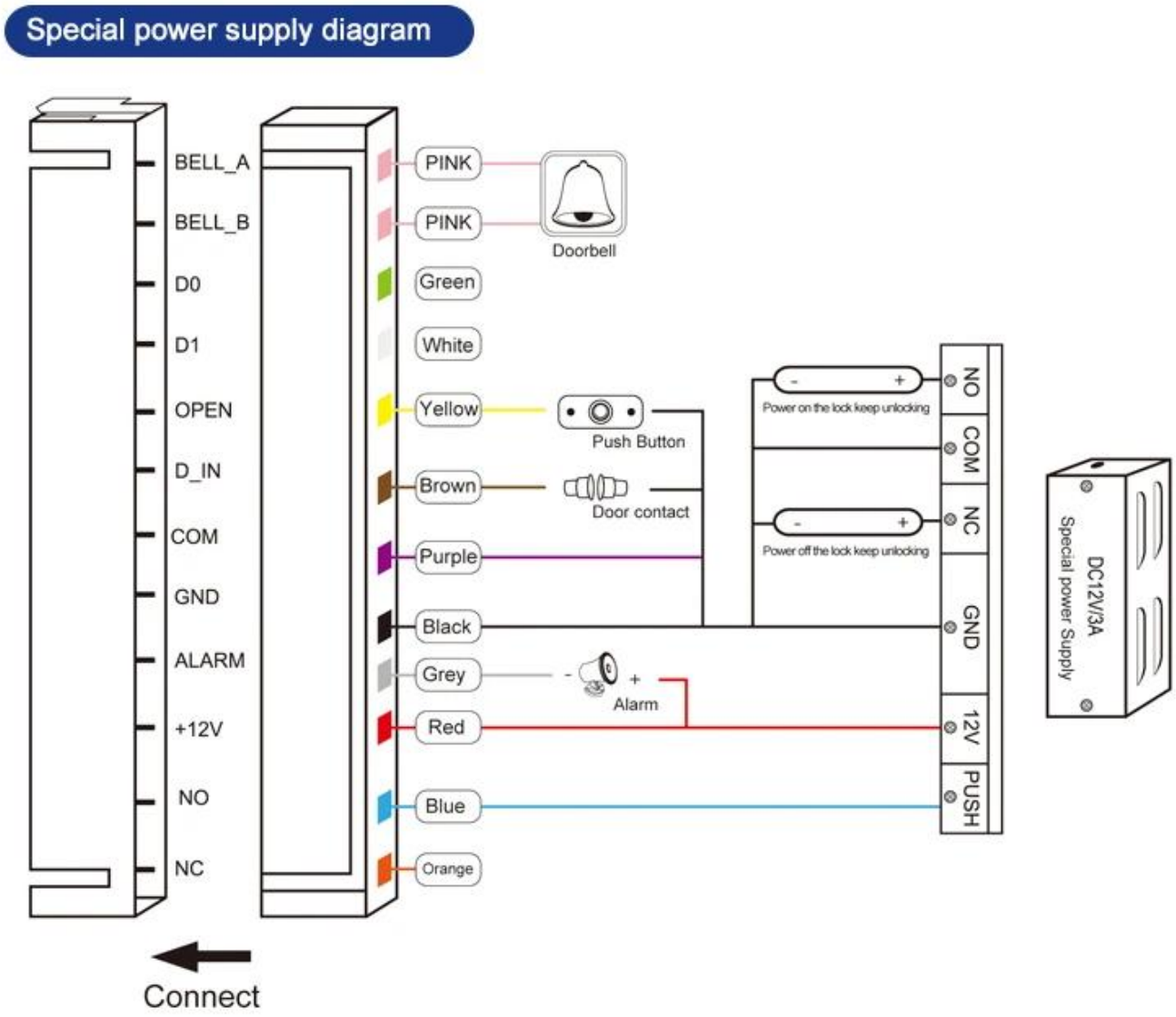

Наш сервис

Наш сервис

1. На любой запрос будет дан ответ в течение 24 часов.
2. Профессиональный производитель и поставщик, приглашаем Вас посетить наш сайт и завод.
3. OEM / ODM доступны
4. Высокое качество, модный дизайн, разумная и конкурентоспособная цена, быстрое время доставки.
5. послепродажное обслуживание:

A: Все продукты будут строго проверены на заводе перед упаковкой.
B: все товары будут хорошо упакованы перед отправкой
C: Все наши продукты имеют 2-3-летнюю гарантию, если повреждение не вызвано человеком.

6. Быстрая доставка: около 1 ~ 5 дней для заказа образца, 7 ~ 30 дней для оптового заказа
7. Оплата: вы можете оплатить заказ через: T / T, Western Union, Paypal, коммерческое страхование Ali.
8. доставка: у нас тесное сотрудничество с DHL, FEDEX, TNT, UPS, EMS, экспедитором по морю и по воздуху, вы также можете выбрать своего собственного экспедитора.

Гарантия качества

- Гарантийное обслуживание будет выполнено, если повреждение не вызвано человеком, ACM Goldbridge предоставляет 2-летнюю гарантию на соответствующие продукты.

- Напротив, ACM Goldbridge будет увеличиваться в случае ремонта.

- Для получения дополнительной информации обратитесь в наш сервисный центр.

Упаковка и доставка

Способ доставки
Мы тесно сотрудничаем с DHL, FEDEX, TNT, UPS, EMS, экспедитором SEA и AIR.
Вы также можете выбрать своего экспедитора.

пакет
Упаковка для контроля доступа к клавиатуре: 1 шт. В коробке, 100 шт. В коробке,
Размер коробки: 45 * 31 * 28 см, вес брутто: 13 кг.

Наша компания

ACM Shenzhen Goldbridge промышленная компания

Как один из ведущих экспортеров продукции RFID в Китае, мы работаем в этой области уже 20 лет. У нас есть богатый опыт в производстве и экспорте RFID-продукции. Наши сильные стороны: карты RFID, дистанционное управление RFID, браслет RFID, метка RFID и различные считыватели RFID. Мы также являемся поставщиком решений для контроля доступа.

Связаться с нами

Если у вас возникнут вопросы или пожелания, не стесняйтесь сообщить нам об этом. Мы уверены, что любая информация с вашей стороны получит наше оперативное внимание и отклик. Вы можете связаться с нами через Alibaba онлайн или офлайн. Наша автономная контактная информация выглядит следующим образом.

SHENZHEN GOLDBRIDGE INDUSTRIAL CO., LTD

Address: Futian District,Shenzhen of China

Telephone: +86-755-83767678

Contact Person: Lily Jiang

WhatsApp and Mobile Phone: +86-13554918707

Skype: lily-jiang1206

E-mail: sales@goldbridgesz.com

Website: http://www.goldbridgesz.com