Описание товара

Устройство представляет собой миниатюрный металлический корпус с автономным контролем доступа RFID / отпечатков пальцев со встроенным дизайном, поддерживает карту EM 125 кГц. Это идеальный выбор для установки на дверной коробке.
LP66 водонепроницаемый очень подходит для использования на открытом воздухе. Он поддерживает мастер-карту и мастер-отпечаток пальца для упрощения работы.

Особенности:
> Встроенный дизайн с мини-размером
> Металлический корпус и водонепроницаемый, соответствуют LP66
> Емкость пользователя: 3000 карт.

> Тип карты: карта EM 125 кГц
> Одно программируемое реле.
> Режим защелки для удержания двери или ворот открытыми
> Трехцветный светодиодный индикатор состояния

Semiconductor sensor

Using Semiconductor fingerprint sensor

Fast recognition speed, sensitive sensing, can be used by the elderly and children

Waterproof IP66

IP66 waterproof version is very suitable for outdoor use.

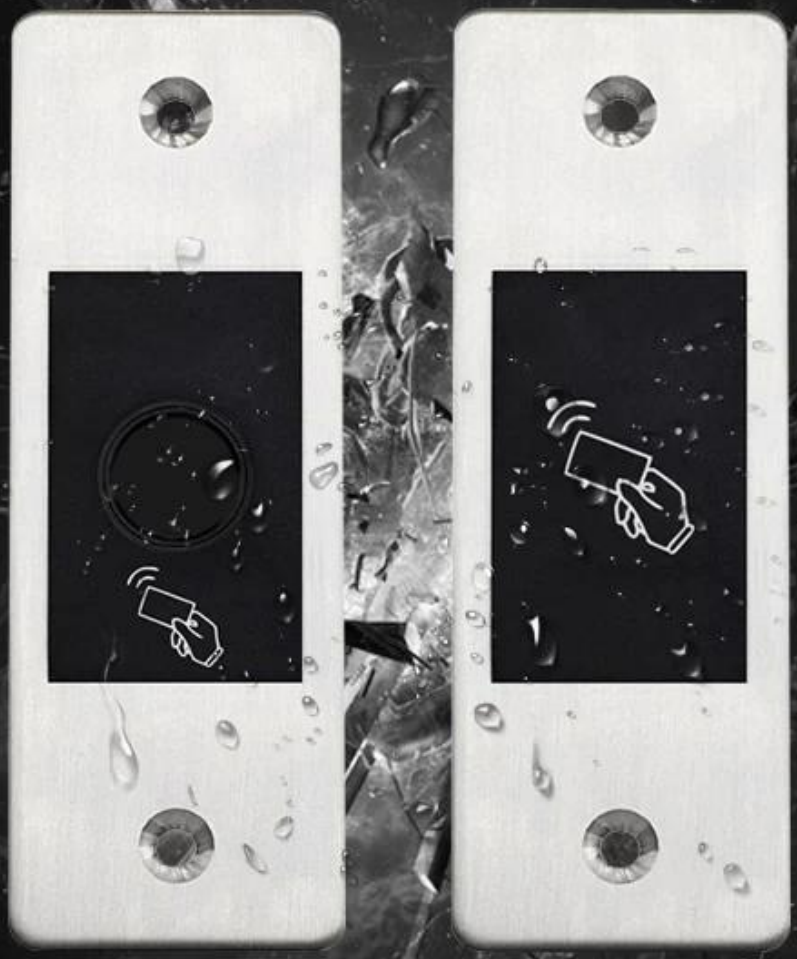

Product display

The device is a mini metal case standalone RFID/fingerprint access control with embeddeddesign, Support 125KHz EM Card.
It is an ideal choice to install on door frame.

Емкость пользователя	3000 карт
Рабочее напряжение	DC9 ~ 24 В
Холостой ток	≤25 мА
Активный ток	≤100
Считыватель бесконтактных карт	ЭМ
Радиотехника	Бесконтактная карта 125 кГц
Читать диапазон	2см
Подключение проводов	Релейный выход, кнопка выхода
Реле	Один (NO, NC, Common)
Регулируемое время выхода реле	0-99 секунд (по умолчанию 5 секунд)
Блокировка выходной нагрузки	2 ампер максимум
Окружающая обстановка	Соответствует LP66
Рабочая Температура	-25 ℃ ~ 60 ℃ (-13 ° F ~ 140 ° F)
Влажность при эксплуатации	20% относительной влажности-98% относительной влажности
Физический	Пластина из цинкового сплава
Цвет	Серебристый и черный
Габаритные размеры	Д115хШ40хВ30мм
Единица измерения	105 г
Вес с упаковкой	185 г

INSTALLATION

Drill 2 holes(A,C) on the wall for the screws and one hole for the device
Knock the supplied rubber bungs to the screw holes(A,C)
Thread the cable through the hole(B)
Attach the unit to the hole(B)
Fix the unit firmly on the wall with 2 flat head screws

Parameter

Tri-colour LED status display
Supports up to 800 fingerprints and 3000 cards.

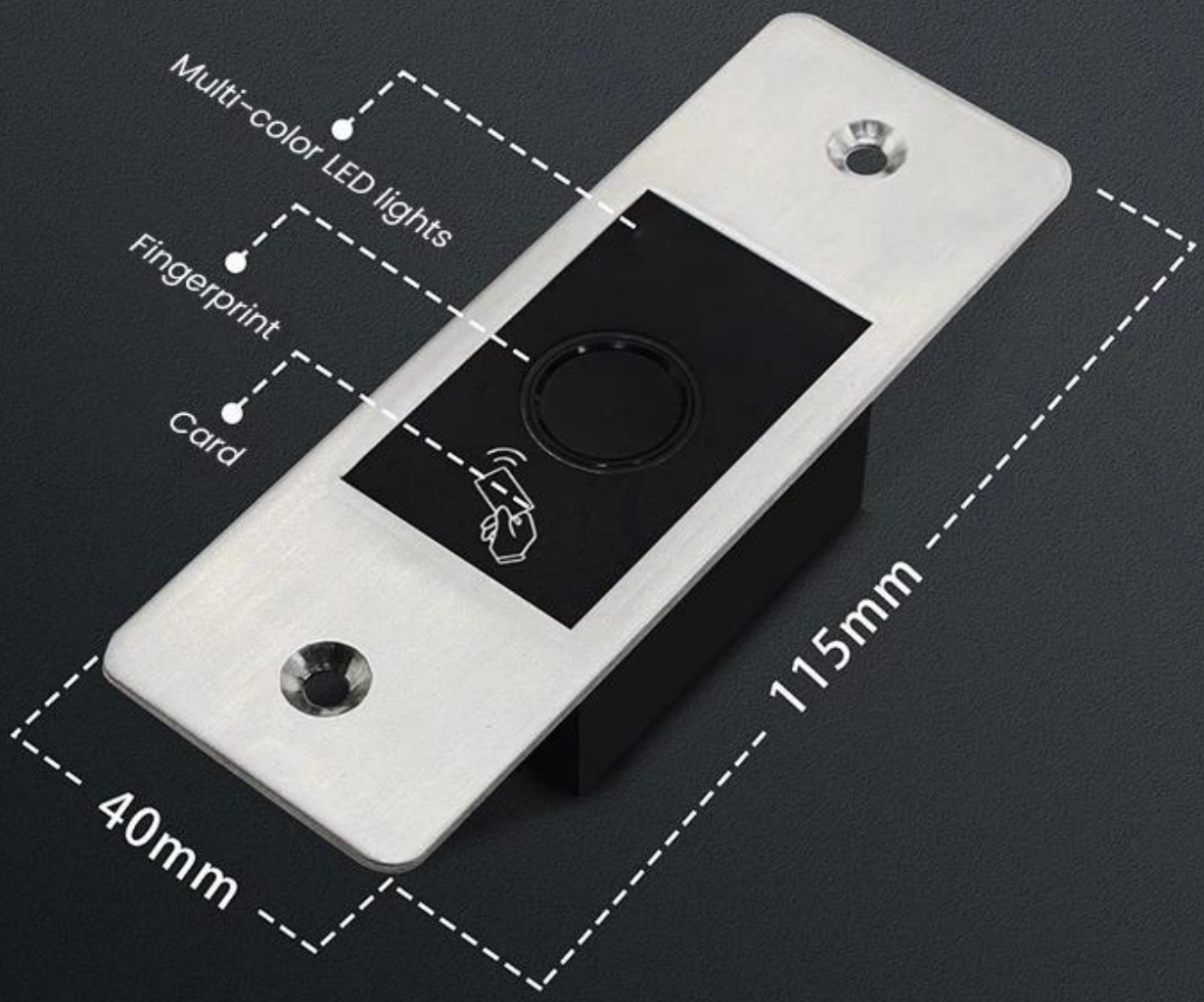

Connection Diagram

Common Power Supply:

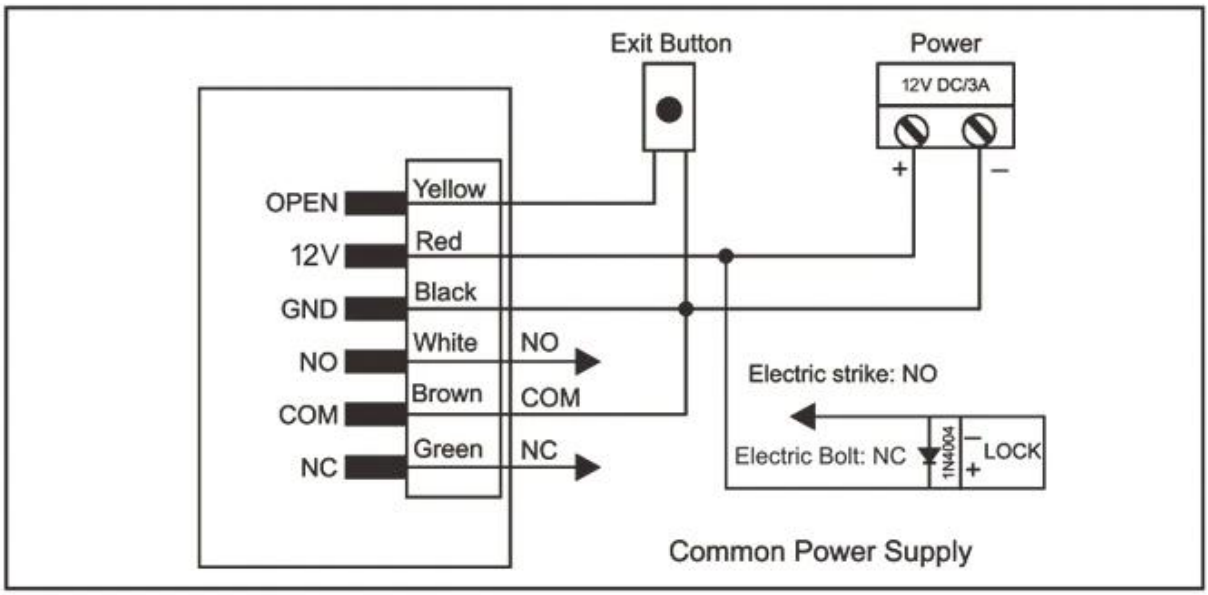

Attention: Install a 1N4004 or equivalent diode is needed when use a common power supply, or the keypad might be damaged. (1N4004 is included in the packing)

Access Control Power Supply:

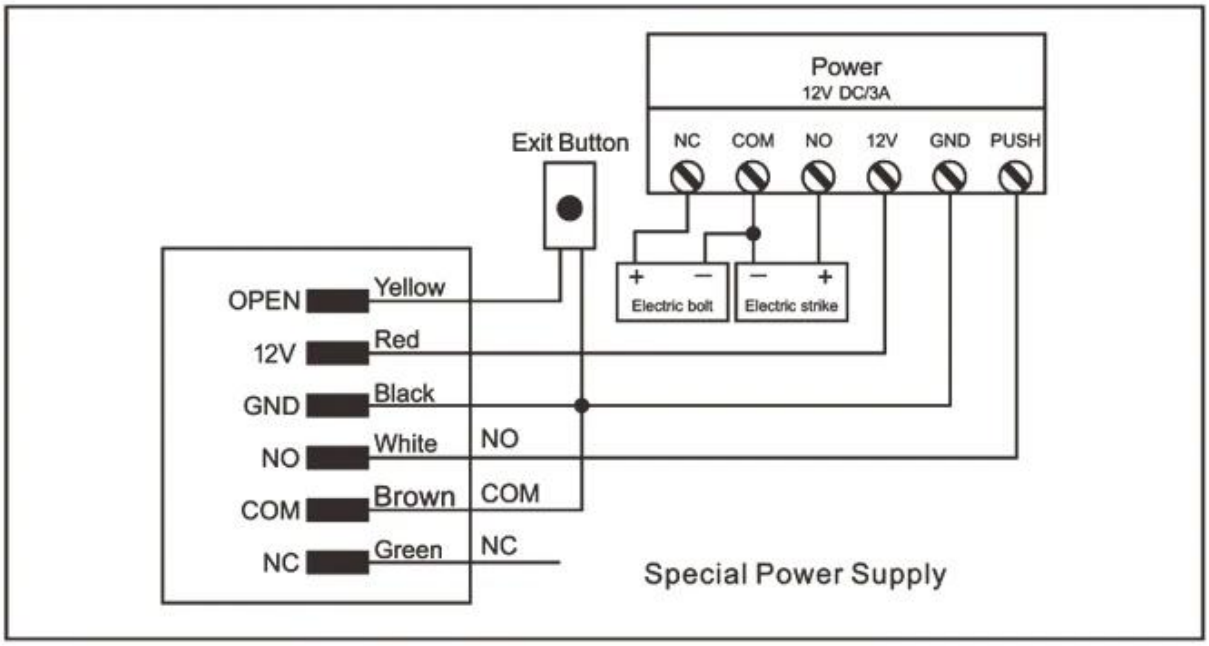

Вам может понравиться

Мы являемся производителями профессионального контроля доступа, у нас есть полная система контроля доступа к продукту, а именно:

ACM223

Сенсорная клавиатура RFID и контроль доступа к клавиатуре, емкость EM 125/4000 125 кГц США

ACM209-NW

Клавиатура Контроль доступа к металлической двери RFID (не водонепроницаемой), 125 кГц EM

ACM208

Считыватель RFID с одной водонепроницаемой дверцей и контролем доступа

ACM210

Контроль доступа с одной металлической дверью RFID (не водонепроницаемая)

ACM225

Контроль доступа с сенсорным управлением RFID, 125 кГц EM, можно подключить считыватель Wiegand

ACM211B

Сенсорная клавиатура
Металлический корпус
Водонепроницаемый контроль
доступа RFID, можно подключить
считыватель Wiegand

Наш сервис

1, на все вопросы ответят в течение 24 часов
2, профессиональный производитель и поставщик, приглашаем вас посетить наш сайт и наш завод
3, OEM / ODM доступны
4, высокое качество, модный дизайн, разумная и конкурентоспособная цена, быстрое время доставки
5, послепродажное обслуживание:
1), все продукты будут строго проверены дома перед упаковкой
2), все продукты будут хорошо упакованы перед отправкой
3) Все наши продукты имеют гарантию 2-3 года, если повреждение не вызвано человеком
6, более быстрая доставка : Около 1 ~ 5 дней для заказа образца, 7 ~ 30 дней для оптового заказа
7, оплата: Вы можете оплатить заказ через: T / T, Western Union, Paypal, коммерческую страховку Ali.
8, доставка: У нас прочные партнерские отношения с DHL, FEDEX, TNT, UPS, EMS, экспедиторами по морю и по воздуху, вы также можете выбрать своего экспедитора.

часто задаваемые вопросы

Q: 1. Как я могу разместить заказ?
O: Перечислите свои потребности по электронной почте. Тогда мы отправим вам предложение в кратчайшие сроки, после подтверждения заказа мы организуем производство в кратчайшие сроки.

Q: 2. Что насчет оплаты и доставки?
A: коммерческая гарантия и T / T, Paypal, Western Union.
Клиенты могут выбрать морской, воздушный или экспресс (DHL, FedEx, TNT UPS и т. Д.)

B: 3. Как получить образец для проверки качества?
A: Мы могли бы предоставить вам бесплатный образец и стоимость перевозки, оплаченную вами.

B: 4. Как долго я могу ждать получения образцов?
A: это зависит от количества. Обычно 3-7 дней для 5000 штук и 7-15 дней для 100000 штук

Q: 5. Можно ли настроить вашу продукцию?
O: Почти все ваши продукты изготавливаются по индивидуальному заказу, включая материал, размер, толщину и печать. Заказы OEM приветствуются.

Q: 6. Вы торговая компания или фабрика?
Мы являемся одним из ведущих производителей RFID-карт / NFC-меток / RFID-клавишных / RFID-считывателей RFID-считывателей и продуктов контроля доступа в Китае уже более 20 лет.