Описание товара

Конвертер USB в WG26 / WG34 wiegand для системы контроля доступа, конвертер контроля доступа WG-USB

Конвертер связи WG предназначен для ручного тестирования или встраивания в продукцию сторонних производителей,
Crypton и ACM широко использовались в наших решениях для RFID и систем контроля доступа.
Конвертер поддерживает двустороннюю передачу, он может передавать данные Wiegand 26bit или Wiegand 34bit на данные USB,
также может передавать данные USB в Wiegand 26bit или Wiegand 34bit данные, стандартный вывод Wiegand 26bit данных по умолчанию
(Wiegand 34bit и другой формат по желанию), и стандартный выходной формат USB.

Технические характеристики:

Рабочее напряжение: 9 В-12 В постоянного тока;
Совместимость со стандартами USB, полностью соответствующая Wiegand;
С внешним сторожевым таймером для предотвращения сбоя.

Формат связи:

Скорость передачи 9600 N 8 1
1. Вход WG26 или WG34
4-байтовый номер: 1010795316 = (шестнадцатеричный) 3C3F8334
Ввод WG26 (шестнадцатеричный) 3F8334
Ввод WG34 (шестнадцатеричный) 3C3F8334

Wiring Diagram

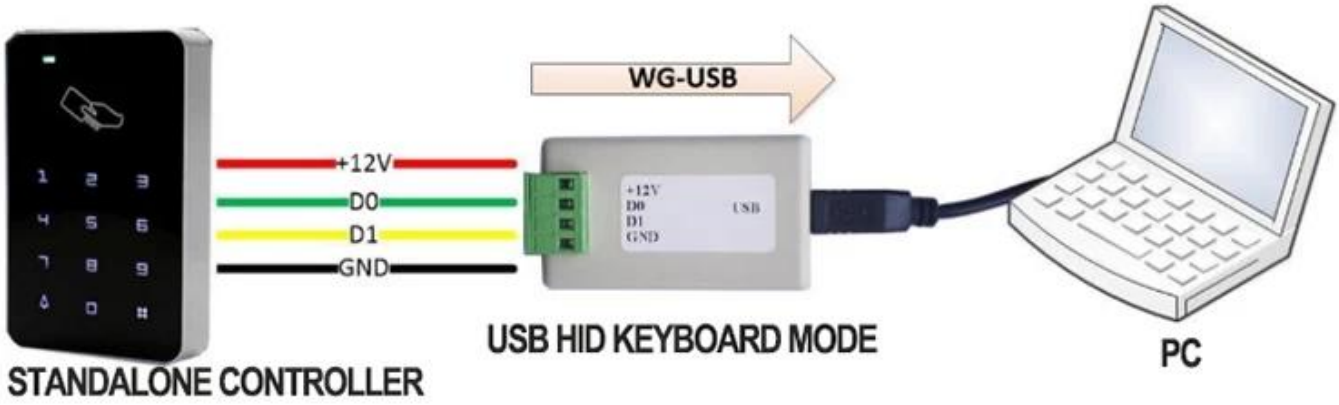

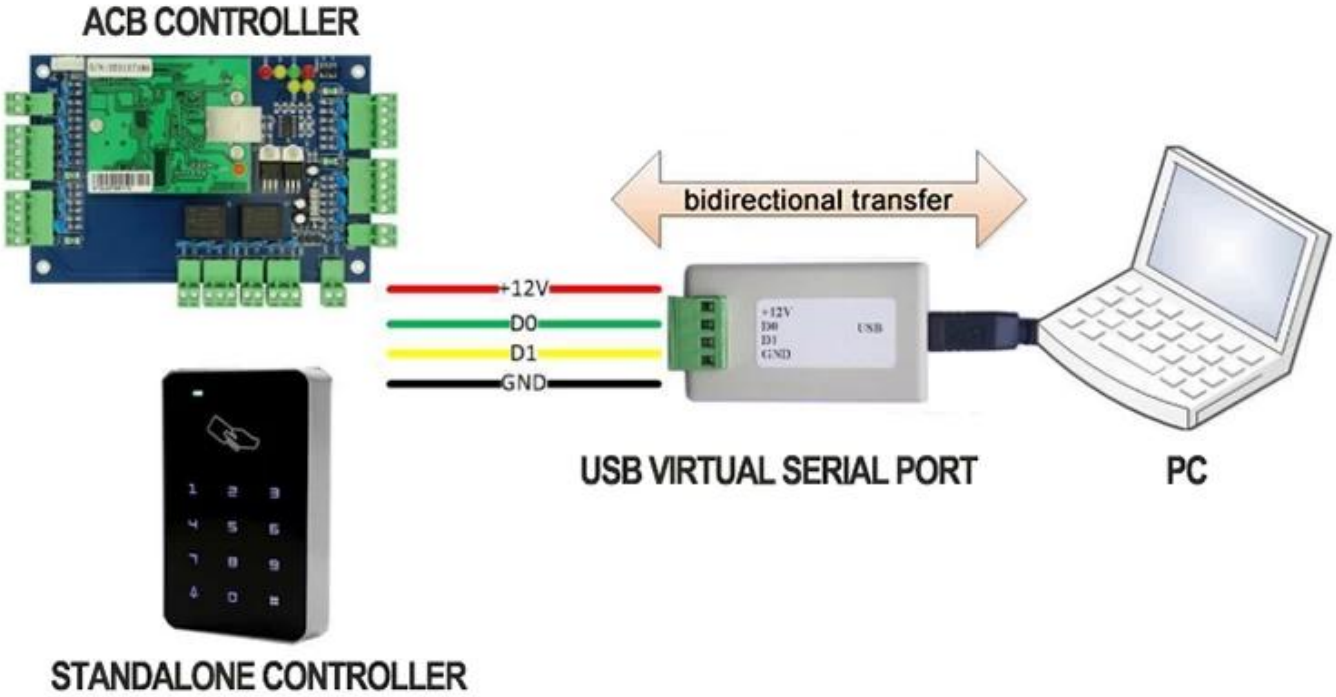

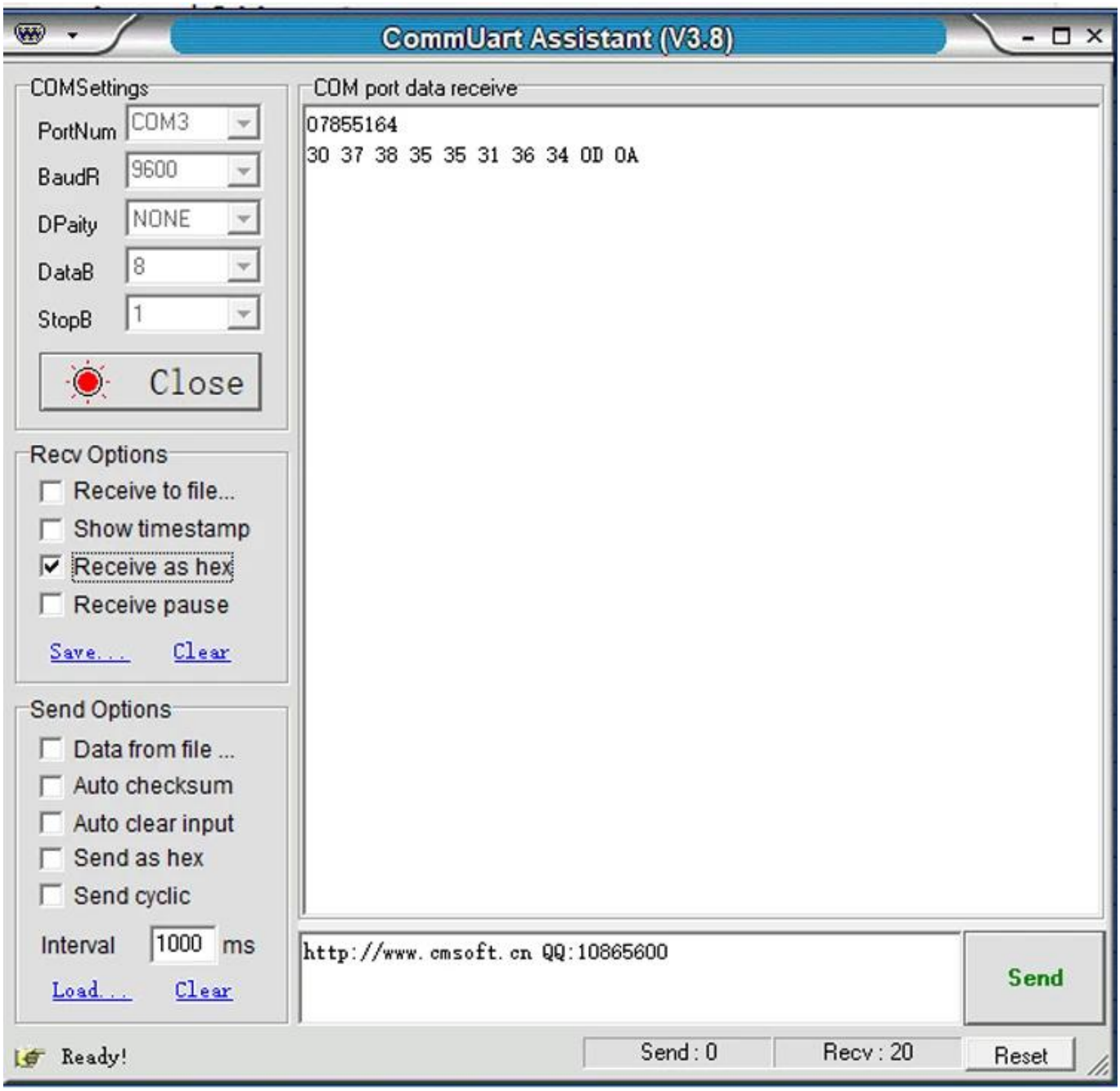

Наш сервис

1, любые запросы будут даны ответы в течение 24 часа
2, профессиональный производитель и поставщик, приглашаем вас посетить наш сайт и наш завод
3, OEM / ODM Имеется в наличии
4, высокое качество, модный дизайн, разумная и конкурентоспособная цена, быстрое время выполнения заказа
5, Послепродажное обслуживание :
1), все продукты будут строго проверены на качество перед упаковкой
2) Все товары будут хорошо упакованы перед отправкой
3) Все наши продукты имеют гарантию 2-3 года, если повреждение не вызвано человеком
6, Более быстрая доставка : Примерно 1 ~ 5 дней для заказа образца, 7 ~ 30 дней для оптового заказа

7. Оплата: Вы можете оплатить заказ через: T / T, Western Union, Paypal, торговая гарантия Али
8. Доставка: Мы тесно сотрудничаем с DHL, FEDEX, TNT, UPS, EMS, экспедитором по морю и по воздуху, вы также можете выбрать своего собственного экспедитора.

Гарантия качества
- Гарантийное обслуживание будет выполнено, если повреждение не вызвано человеком, ACM Goldbridge предоставляет 2-летнюю гарантию на соответствующие продукты.
- Напротив, ACM Goldbridge потребует дополнительных затрат при ремонте.
- Для получения дополнительной информации посетите наш сервисный центр.

Наша компания

ACM Shenzhen Goldbridge промышленная компания
Как один из ведущих производителей и экспортеров RFID, систем контроля доступа и электрических дверных замков в Китае, мы работаем в этой области уже 20 лет. У нас есть богатый опыт производства и экспорта замков для контроля доступа RFID. Наши сильные стороны: RFID-карта, RFID-брелок, RFID-браслет, RFID-метка и различные считыватели RFID, считыватель дальнего действия UHF, электрические дверные замки, . Мы также являемся поставщиком решений для управления доступом.

Связаться с нами

Отправьте нам запрос и закажите сейчас, чтобы получить БЕСПЛАТНЫЙ ОБРАЗЕЦ в течение 3 дней !!!
Мы профессиональны и уверены, что можем предложить лучшее решение поставщика продуктов для контроля доступа с RFID-картами с комплексной безопасностью с 20-летним опытом,
Итак, свяжитесь с нами и отправьте детали вашего запроса ниже прямо сейчас!
Мы надеемся на формирование успешных деловых отношений с новыми клиентами по всему миру в будущем!

SHENZHEN GOLDBRIDGE INDUSTRIAL CO., LTD.

Адрес:
Здание 405, промышленная зона Шанбу, район Футянь, Шэньчжэнь, Китай, 518031
Тел: + 0086-755-83767678 Факс: + 0086-755-88391348
Контактное лицо: Лили Цзян
Моб / WhatsApp / WeChat: + 0086-13554918707
Skype: лили-цзян1206
Электронная почта: sales (at) goldbridge sz.com
Сайт: http: // www. goldbridge sz.com

отправьте ваше сообщение этому поставщику