Описание товара

1
2
3
4
5
6
7
8
9
*
#

71MM
110MM
1 2 3
4 5 6
7 8 9
* 0 #
15MM

RoHS

Product parameters

Specifications:

Card type: EM
Working voltage: DC12V±10%
Reading Range:3-6cm
Humidity: 10% to 90% RH
Door Opening Time:0-99s(Adjustable)

Static electricity: ≤30mA
Ambient temperature: -45 °C ~ 60 °C
Electric lock output: ≤1A
Short-circuit Protect: ≤100μS
Dimensions: 114*75*16mm

T12

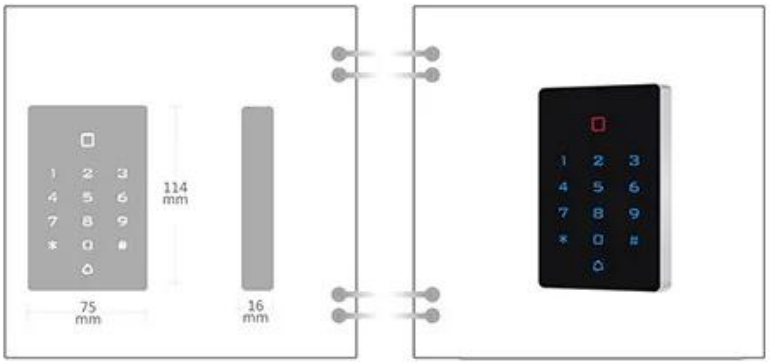

Product Feature

◆Digital backlit touch keypad
◆Multi-function standalone access controller and reader,
◆WG interface: WG26 Input / output
◆Capacity: 2000 cards / codes
◆Three accesses: card, pin, card + pin

PRODUCT DETAILS

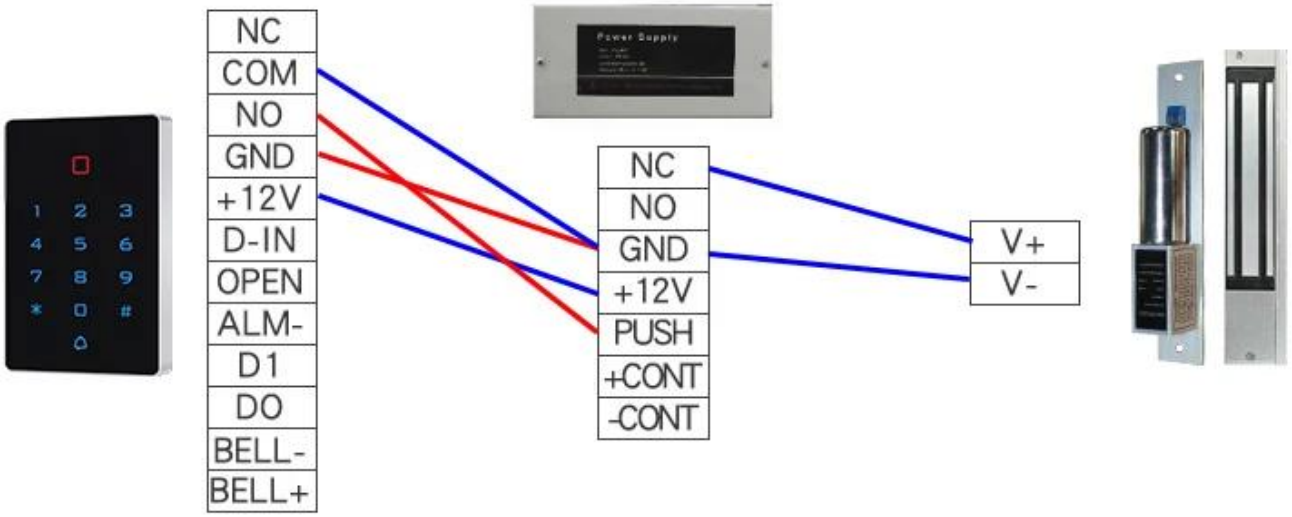

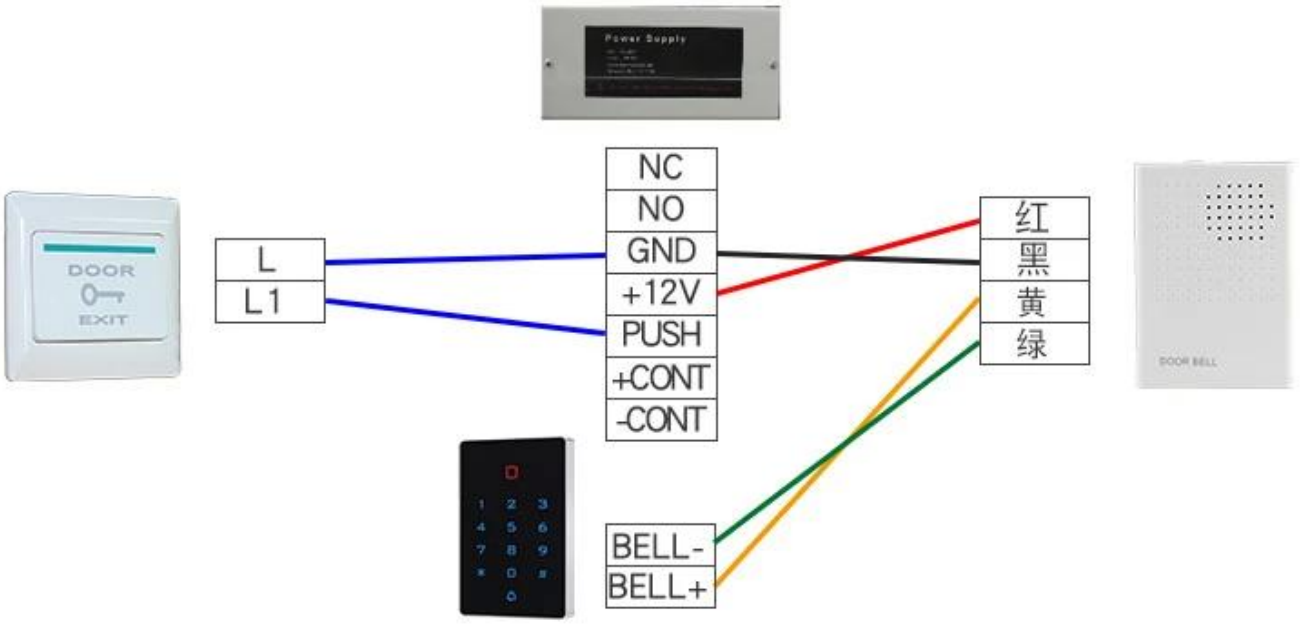

Power Supply
1 2 3
4 5 6
7 8 9
* 0 #
DOOR
EXIT

Продукт	Считыватель сенсорных панелей
Частота	125 кГц
Размер	110 * 71 * 15 мм
Рабочее напряжение	DC 12 В
Статический ток	30MA

Наш сервис

1, на все вопросы ответят в течение 24 часов
2, профессиональный производитель и поставщик, приглашаем вас посетить наш веб-сайт и завод
3, OEM / ODM доступны
4, высокое качество, модный дизайн, разумная и конкурентоспособная цена, быстрое время доставки
5, послепродажное обслуживание:
1) Все товары будут проверяться строго дома перед упаковкой.
2) Все товары будут хорошо упакованы перед отправкой
3) На все наши продукты предоставляется гарантия 2-3 года, если повреждение не вызвано человеком.
6, более быстрая доставка: Около 1 ~ 5 дней для заказа образца, 7 ~ 30 дней для оптового заказа
7, оплата: Вы можете оплатить заказ через: T / T, Western Union, Paypal, коммерческую страховку Ali.
8, доставка: У нас тесное сотрудничество с DHL, FEDEX, TNT, UPS, EMS, экспедитором по морю и по воздуху, вы также можете выбрать своего собственного экспедитора.

Наша компания

ACM Shenzhen Industrial Company Goldbridge
Как один из ведущих экспортеров продукции RFID в Китае, мы работаем в этой области уже 20 лет. У нас богатый опыт в производстве и экспорте RFID-продукции. Наши сильные стороны: карты RFID, дистанционное управление RFID, браслет RFID, метка RFID и различные считыватели RFID. Мы также являемся поставщиками решений для контроля доступа.