описание продукта

Питание блока управления доступом 5A 12 В переключение питания

5а текущий источник питания
Встроенная защита от обратного перенапряжения и функция защиты от короткого замыкания.
Этот источник питания подходит для построения домофонов, различных входов контроля доступа, особенно подходит для всех видов электрических замков

Описание продукта

Описание
Ответ 2 дверью, войти на карту и получить кнопкой выхода

Коммуникация Дверная/Дверная/4-х дверная

Ведь как читателя типа Языкий рокий много обеспечения

Маркаты и учебно-подтверждённого программного обеспечения

Мы (краматорянин, предложения) читателя к контроллеру

Мерсиманзаниерастоянии между квантроллерами

Кинтанадурна (Card+Passwor, Pail Passper)

Мекрдотаяр
ветрий
дударие
нном
расстоянии

Открыть слишком длинную тревогу Malti Card Open.

Сроки открытыи лизакрытия Аварийный открытый и лизакрытый

Дарольклавиатуры Заставить открыть тревогу

Подробные изображения

1: нет терминала и COM-терминала, обычно не открывают выходные данные, выходной вывод триггера DC12V, подключенный электронный контроль замок (задержка 0-15 секунд, положительный, три отрицательный);
2: терминал NC и COM-терминал, обычно закрытый выход DC12V, после того, как кнопка питания срабатывает, затем электрическая или магнитная защелка, блокировки питания (задержка на 0-15 секунд, 2 положительные, 3 отрицательные);
3: Регулирование выходного напряжения DC12V, 4 является положительным, 5 отрицательным;
4: Откройте кнопку входной клеммы (для отрицательного питания), которые можно получить доступ к выключению выключателя (релейный выход, низкий) управление электрическим блокировкой, система управления доступом;

5: Откройте кнопку входной клеммы (на положительном источнике питания), которые можно получить доступ к выключению выключателя (реле вывода, высокого уровня), система управления электрическим блокировкой;
6: Дверь входного напряжения 12 В, предназначенная для прямого управления выходным напряжением электрического блокировки доступа

Заявление

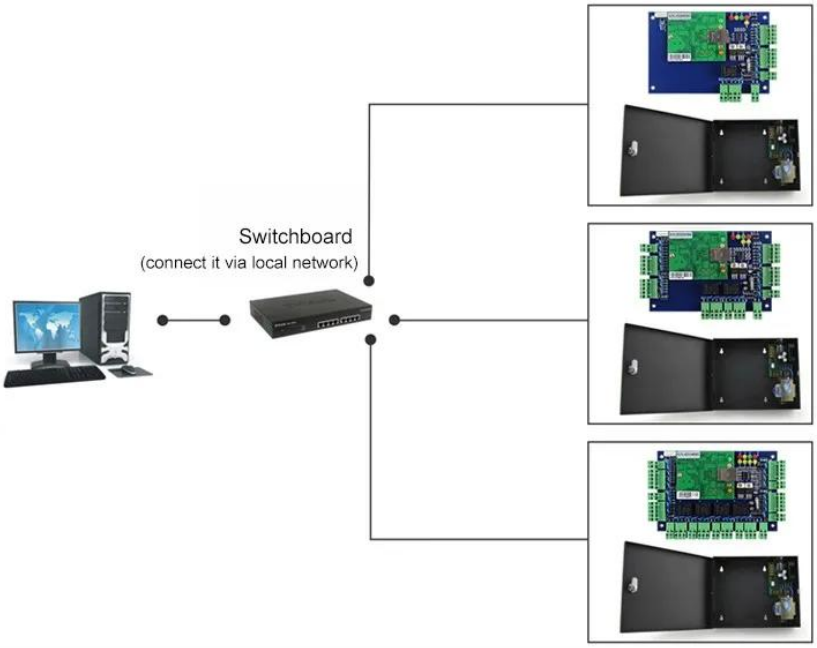

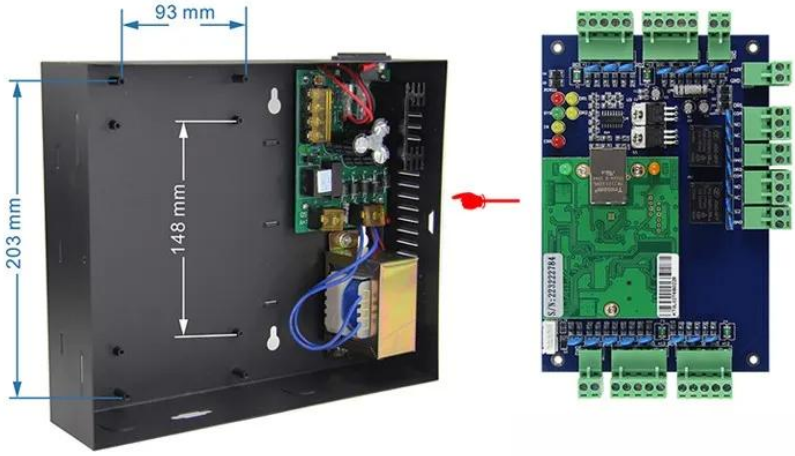

Kindly remind:

All network control board must configure with access power supply.
1 board for 1 power supply

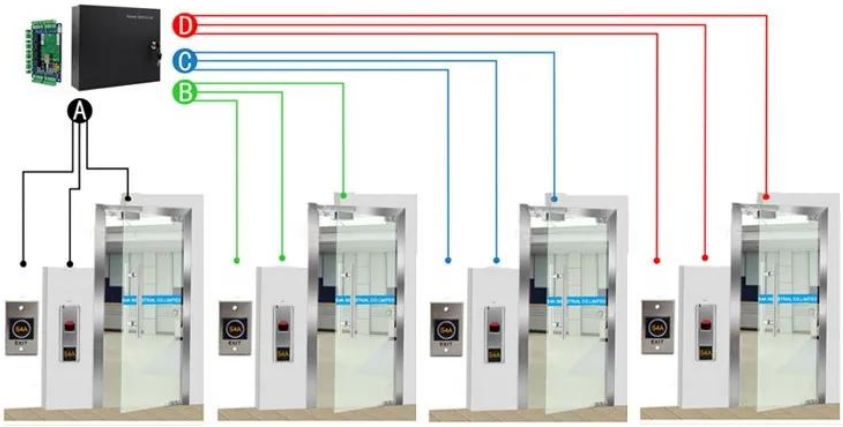

ACM-WEG04

Four doors 1 way: Control 4doors (Enter by Swipe cards and Exit by Push button)

Упаковка и доставка

Каждый заказ мы проверим качество первым, чтобы наш клиент получил лучший продукт. Наши сотрудники осторожно упаковывают его, чтобы избежать ущерба транспортировки. Мы отправим каждый товар как можно скорее.

Доставка способа (только для новых клиентов)

Мы являемся одним из ведущих экспортеров продуктов RFID в Китае с 2000 года. С богатым опытом международного торговли мы очень хорошо знаем международную доставку, мы знаем, какая экспресс или воздушная / морская линия дешевая и безопасная в

вашей стране. Мы можем предоставить различный сертификат для того, чтобы убрать свой пользовательский на такую как CO, FTA, форма F, форма E ... ECT. Мы предоставим нашему профессиональному предложению для вашей доставки. EXW, FOB, FBT, CIF, CFR ... Для нас все в порядке. Мы можем быть вашим надежным партнером для продуктов и доставки.

Нажмите здесь, чтобы заказать и иметь бесплатный образец за 3 дня !!!

Мы являемся профессиональными комплексными продуктами управления безопасностью поставщика с 20-летним опытом, мы обязательно предложили лучшее решение решения системы управления доступом! Итак, отправьте ваши детали запроса в ниже, нажмите «послать" сейчас! Мы с нетерпением ждем формирования успешных деловых отношений с новыми клиентами по всему миру в будущем.

сопутствующие товары

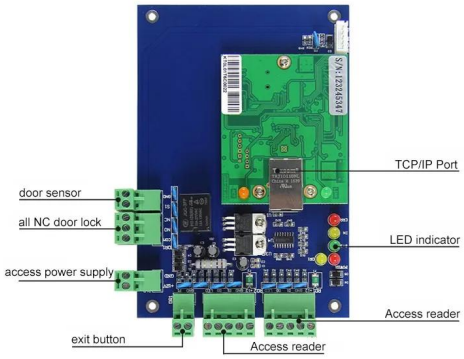

ACM-WEG01.

Он может контролировать 1 дверь.

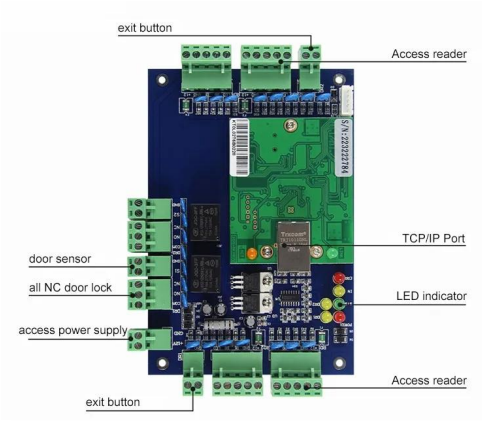

ACM-WEG02.

Это может контролировать 2 двери.

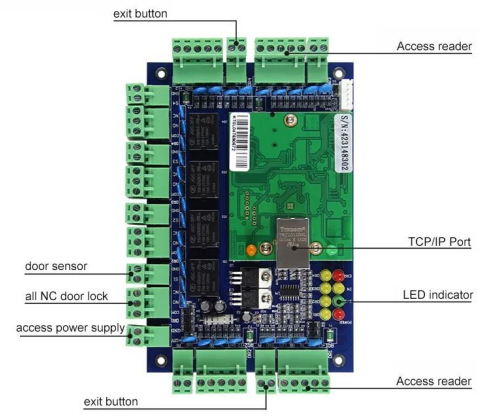

ACM-WEG04.

Он может контролировать 4 двери.

You May Like

ACM-K2A / B

Без сенсорной двери реальная кнопка выхода со светодиодом

ACM-Y280.

Магнитный замок на поверхности (280 кг / 600 фунтов)

ACM-Y806-5A

Электропитание 5А для контроля доступа

ACM225.

Контроль доступа к клавиатуре RSID 12 кГц

ACM-210.

Металлический водонепроницаемый RFID Wiegand Control доступа

ACM26X.

125 кГц EM-карта RFID Reader
Размер: 115 мм × 75,5 мм × 16,8 мм

Наша компания

ACM Shenzhen Goldbridge Промышленная компания

Как один из ведущих экспортеров продуктов RFID в Китае, мы уже находились в этой области в течение 20 лет. У нас есть богатый опыт производства и экспорта на продуктах RFID. Наши прочностные продукты: RFID-карта, RFID KeyFOB, RFID браслет, RFID-тег и различные RFID Reader. Мы также являемся поставщиком решения контроля доступа.

Наш сервис

Ваше удовлетворительное - наша цель.

1. Любимые запросы будут отвечены в течение 24 часов
2 Профессиональный производитель А поставщик, добро пожаловать на наш веб-сайт и наш завод
3OEM / ODM доступны
4 Высокого качества, фашин, разумная и конкурентоспособная цена, быстрое время ведения
5..Послепродажное обслуживание :
A: Все продукты будут строго проверены в доме до упаковки

B: Все продукты будут хорошо упакованы перед доставкой
C: Все наши продукты имеют 2-3-летнюю гарантию, если ущерб не вызван человеком
6 Быстрее доставка : Около 1 ~ 5 дней для заказа образца, 7 ~ 30 дней для оптового порядка
7 Оплата : Вы можете оплатить заказ через: T / T, Western Union, PayPal, Ali Trade Assurance
8Перевозки: У нас есть сильное сотрудничество с DHL, FedEx, TNT, UPS, EMS, экспедитор по морю и по воздуху, вы также можете выбрать свой собственный экспедитор по доставке.

Качественная гарантия

1. Warranty Service будет понасти, если ущерб не вызван человеком, ACM Goldbridge обеспечивает 2 года гарантии для относительных продуктов.
2. Наоборот, ACM Goldbridge будет заряжать дополнительное, если ремонт.
3. Дополнительная информация, пожалуйста, просматривайте наш сервисный центр.