Дверной замок с электрическим замком с длинным типом

ACM-Y132 - это европейский электрический замок с длинным типом блокировки с регулируемым режимом блокировки и разблокировки при отказе. Он работает с магнитной силой, создаваемой электромагнитным полем для блокировки / разблокировки

Параметры продукции

О т к О а с з о о о у е с н т н о о и с ч т и ь в ы й С т Н р е у р к ж т а у в р е а ю з щ а а б я а с с т а о л в ь к и у д е р ж и в 5 а к ю г щ а я с и л а

DC12V(Нужен жаканав DC24V)2мA(Y-132NO)куд 2мA(Y-132NC)

Деревянная дверь, м
Пеотдахлолдиичтедслкяа:я дверь, дверь из ПВХ

Температура воздуха в помещении, °С
Влажность воздуха, %
Подъем (тяга) в дымовой трубе, Па

Влажность (относительная) и температура воздуха

Встроенный

Serial No: 763828
CE

Схема установки

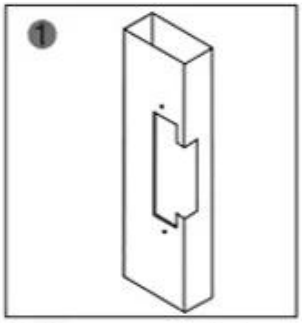

Cutting according to the size of the electric lock

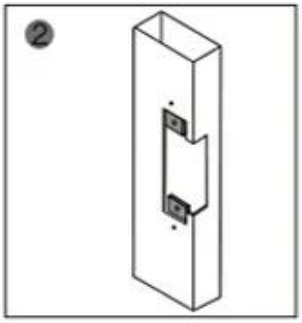

Insert extension plate

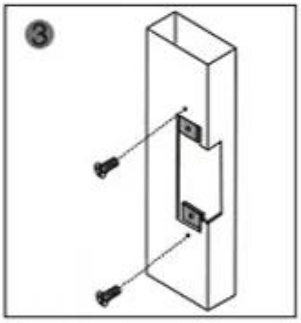

Fix extension plate

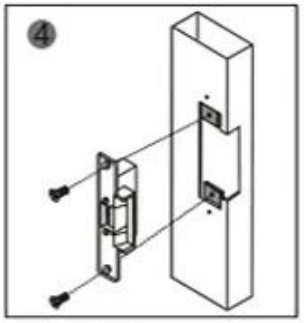

After installed, power on and test it

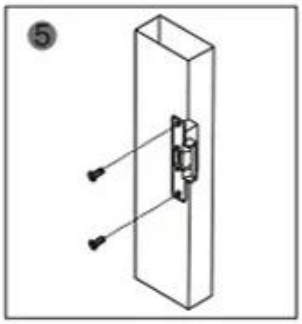

Fix strike lock

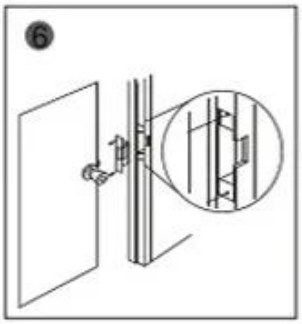

Finish

Suitable for doors type:

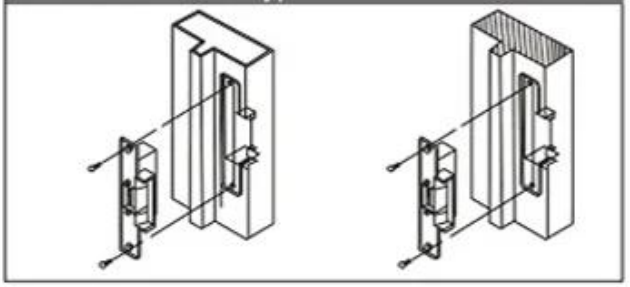

Metal door frame

Wooden door frame

You may need

ACM-Y130

Электронная полоса стандартного типа (NC / NO) для деревянной двери, металлической двери, двери из ПВХ

ACM-Y131

Электронная полоса из нержавеющей стали (NC / NO) для деревянной двери, металлической двери, двери из ПВХ

ACM-Y132

280 кг (600 фунтов) однодверный магнитный замок. Подходит для: деревянной двери, стеклянной двери, металлической двери, противопожарной двери.

ACM-Y280

Накладной магнитный замок (280 кг / 600 фунтов)

ACM-Y100S

ЭЛЕКТРИЧЕСКИЙ ЗАПОРНЫЙ БОЛТ
Время задержки и NO / NCPower to unlock

ACM-Y066

Intelligent Smart Lock (моторный замок)
Размер замка: 130x98x41 мм

Наш сервис

1, любые запросы будут даны ответы в течение 24 часов
2, профессиональный производитель и поставщик, приглашаем вас посетить наш сайт и наш завод
3, OEM / ODM доступны
4, высокое качество, модный дизайн, разумная и конкурентоспособная цена, быстрое время выполнения заказа
5, послепродажное обслуживание:
1), все продукты будут строго проверены на качество перед упаковкой
2) Все товары будут хорошо упакованы перед отправкой
3) Все наши продукты имеют 2-3-летнюю гарантию, если повреждение не вызвано человеком
6, более быстрая доставка : Примерно 1 ~ 5 дней для заказа образца, 7 ~ 30 дней для оптового заказа
7, оплата: Оплатить заказ можно через: T / T, Western Union, Paypal.
8, Доставка: У нас тесное сотрудничество с DHL, FEDEX, TNT, UPS, EMS, экспедитором по морю и по воздуху, вы также можете выбрать своего собственного экспедитора.

Часто задаваемые вопросы

Q: 1. Как я могу разместить заказ?
A: Пожалуйста, отправьте нам письмо о ваших требованиях. Тогда мы отправим вам предложение в кратчайшие сроки, после подтверждения заказа мы организуем производство как можно скорее.

Q: 2. как насчет оплаты и доставки?
A: Торговое обеспечение и T / T, Paypal, Western Union.
Клиенты могут выбрать морской, воздушный или экспресс (DHL, FedEx, TNT UPS и т. Д.)

Q: 3. Как я могу получить образец для проверки вашего качества?
A: Мы могли бы предоставить вам бесплатный образец и оплатить стоимость перевозки.

Вопрос: 4. Как долго я могу ожидать получения образцов?
A: Это зависит от количества. Обычно 3-7 дней для 5000 ПК и 7-15 дней для 100000 ПК

Вопрос: 5. Можно ли настроить ваши продукты?
A: Почти все ваши продукты изготавливаются по индивидуальному заказу, включая материал, размер, толщину и печать. Заказы OEM приветствуются.

Q: 6. вы торговая компания или завод?
Мы являемся одним из крупнейших производителей RFID-карт / NFC-тегов / RFID-клавишных / RFID-браслетов, считывателей RFID и продуктов контроля доступа в Китае более 20 лет.

You May Need

RFID Card

RFID Key fob

RFID Wristband

RFID Reader

Long Distance UHF Reader

Access Control Reader

Biometric Controller

RFID Controller

Door EM Lock

WHY CHOOSE US?

- **Long History & High Reputation**

  Founded in 1999.Great Creativity Group dedicates in R&D,producing and sale of RFID products and Plastic Card. We own 12,000 square meters factory,3000 square meters office and 8 branches so far.

- **Advanccd Equipments & Ultimate Production Ability**

  2 Modern high standard production lines with monthly output 30,000,000pcs cards.
  Brand-new CTP machines and Germany Heidlberg offset printing machines.
  10 sets of compounding machines.

- **Self R&D Customization**

  Our company offering management application project, equipment application, scheme and personalized RFID end product.

- **Strict Quality Control**

  Strict QC System from raw material to finished products.
  We have passed certifiated ISO9001, SGS, ROHS, EN-71, BV etc.
  We promoise all products will be examined strictly and
  we ensure that the products we deliver to you with top quality.

ABOUT GOLDBRIDGE

As a one of leading manufacturer and exporter of RFID products in China, We have been in this field for 20 years already. We have rich production and exportation experience on RFID products.Our strength products are: rfid card, rfid Keyfob, rfid wristband, rfid tag and various rfid reader. We are also the access control solution provider.

MORE >>

ABOUT OUR FACTORY

Established in 1999, Shenzhen Goldbridge has witnessed the technological innovation from rfid card to rfid tag,the overall change of market products in the past 20 years, and registered "Shenzhen Goldbridge Industrial Co., Ltd." in 1999.

At present, Goldbridge has developed into a National High-Tech Enterprise, which is specialized in the integration of production,market and research. S tarting from the PVC cards and RFID cards factory with only 66 workers, Goldbridge has accomplished the successful transition from traditional manufacturing industry to IOT technology enterprise(RFID technology development).

With the accumulation of dozens of software copyrights and utility new inventionsand patents, Goldbridge has been rewarded as "National High-Tech Enterprise", "Shenzhen High-Tech Enterprise", and has become an integrated enterprise which focuses on research, production and market.Meanwhile, by adopting the "Military + School + Family" corporateculture concept, accompanied by the continuous innovation of businessmodel and marketing model, plus the B2B, B2C platform and excellentsales team, Goldbridge sells its products all over the world.

Honers & Certificates

FAQ

Q Do you accept Trade Inssurance ?

A Yes of course, please click here to issue a trade inssurance order.

Q Do you offer a customized sourcing service ?

A Yes please contact our sales team directly.

Q What format files shall we send for printing?

A Adobe illustrator would be best, cdr, Photoshop and PDF files are also OK.

Q How long is your warranty time?

A Function warranty time is 3years, printin warranty time is 1year.

You may negotiate with our sates team when ordering.

Q Do you own your own factory?

A Yes we have 3000 square meter workshop for RFID/NFC products.

Q Could I get the free sample for testing?

A Yes, in order to how our sincerity,we could support the free sample to you for testing..

Q Do you also supply OEM service?

A Yes, Since we keep professional manufactory with own moulding line and product line, so you could put your LOGO on our products to make them unique

CONTACT US

SHENZHEN GOLDBRIDGE INDUSTRIAL CO.,LTD

Skype: Lily-jiang1206

Website: www.goldbidgesz.com

E-mail: sales@goldbridgesz.com

Whatsapp: +86-13554918707

Add: Block A, Zhantao Technology Building, Minzhi Avenue , Longhua District, Shenzhen, China