Описание товара

Контактная дверь Открыть Открыть инфракрасное датчик датчика 12V сенсорный выход

> Плита из нержавеющей стали, встроенная конструкция
> Выходной контакт: NO / NC / COM
> Расстояние датчика: 5 ~ 25 см (регулируемое)
> Синий светодиодный индикатор: режим ожидания
> Красный светодиодный индикатор: Active
> Две версии для опциона:
Нормальная версия: не водонепроницаемый
Версия задержки: водонепроницаемая, 5S, 10s задержка таймера или переключатель

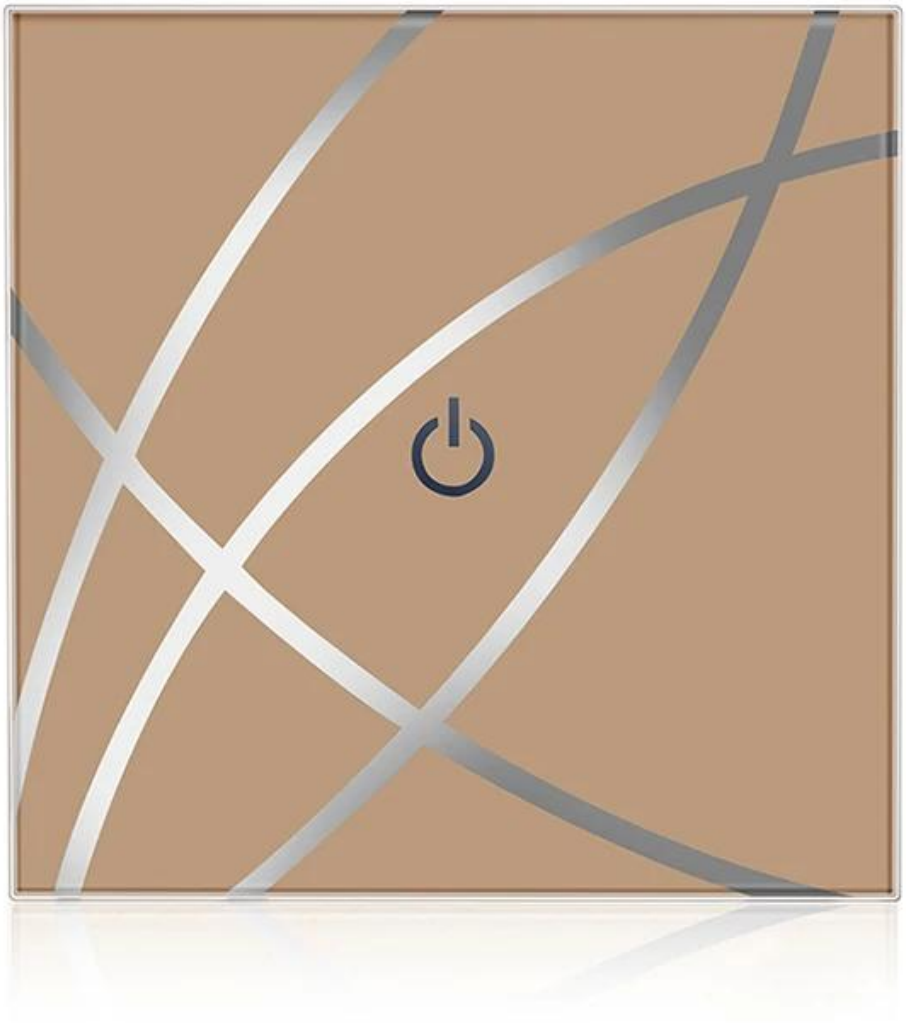

Приемы работы с бумагой и картоном

Работа с бумагой и картоном требует определенных навыков и знаний. Перед началом работы необходимо ознакомиться с различными приемами обработки бумаги и картона, а также с размерами и свойствами этих материалов.

Рабочая температура 20 °С
Рабочий ток 8 А
Рабочая частота 50 Гц
Сопротивление изоляции 2 МОм

Масса

Подробные изображения

+12V 红 GND 黑
NO 蓝 COM 紫
NC 橙
+12V 红 GND 黑
NO 蓝 COM 紫
NC 橙

Specification

Voltage：DC9-DC12V
Current：＜600mA
Temperature：-30°C~60°C
Humidity：20%-80%
Dimension：86*86*18mm
Gross Weight：82g

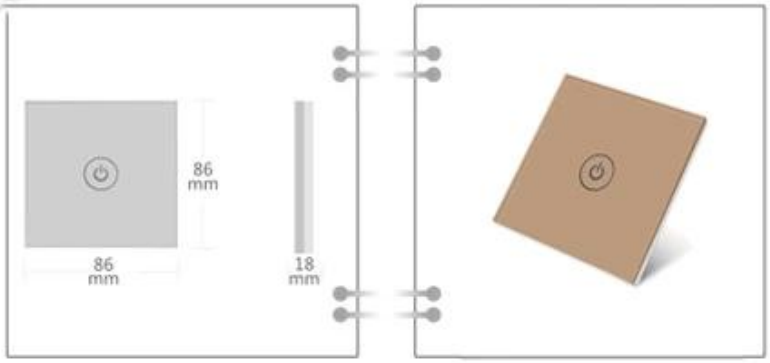

Description

This product is a capacitive touch sensitive door access switch, with automatic environment temperature and humidity Adaptability, not affected by weather change sensitivity and stability. Output when touching Normally open or normally closed switch signal, indicator light display： green in standby, touch The light is red.

Dimensions(mm)

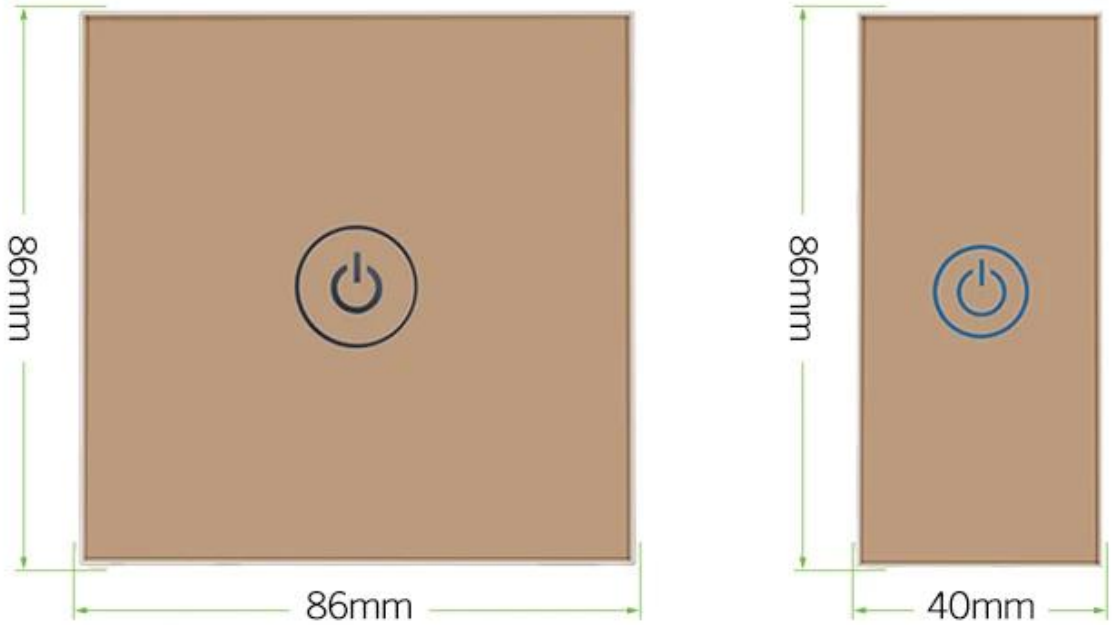

Common power supply diagram:

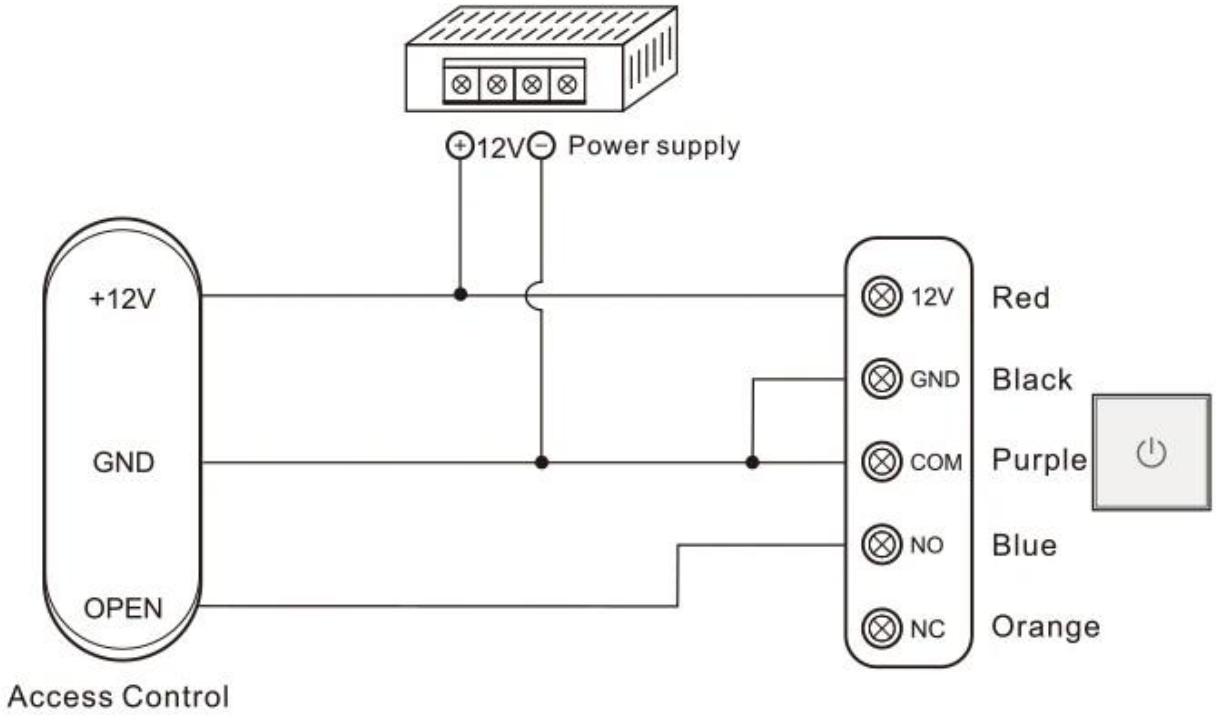

Special power supply diagram:

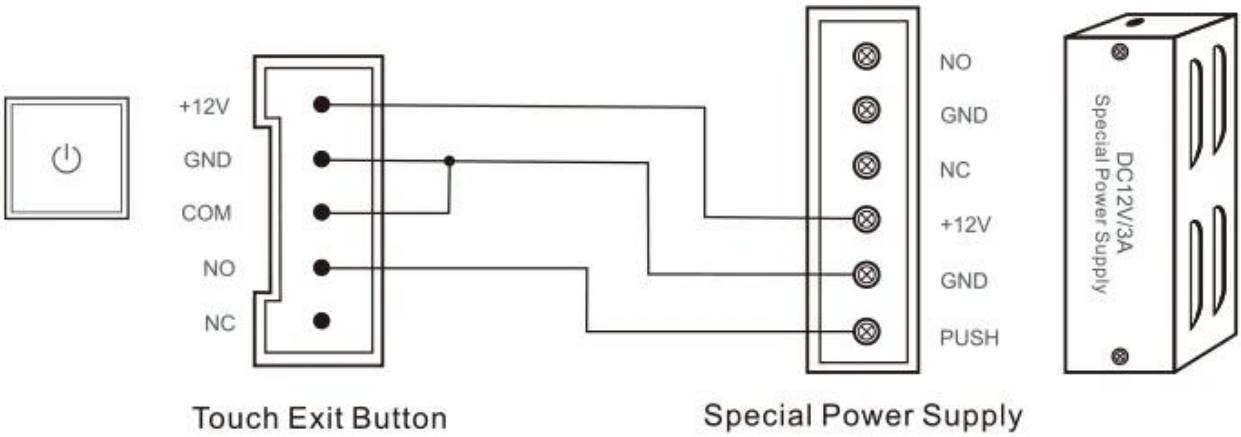

Ваш может понадобиться

Мы можем поставить много видов дверных переключателей. Прикосновение, нет касания, стеклянного перерыва, ключ. Нажмите на фото выше, чтобы найти больше деталей. Или не стесняйтесь отправлять нам запрос на запрос прайс-листа.

Никакая сенсорная дверь в реальном времени кнопка выхода
K2B: 86 * 86 мм
Нет сенсорного датчика Touch Door realeee
K9A: 115 * 40 мм
Кнопка отпуска двери, (нержавеющая сталь, NO / NC)
K5B: 86 * 86 мм

Кнопка отпуска двери, (сталь, алюминий, NO), K4B: 86 * 86 мм
Высококачественный кирсит из нержавеющей стали. K14B: 86 * 86 мм
Нажмите кнопку отпуска двери в нержавеющей стали; K815B: 86 * 86 мм

Наш сервис

1, все запросы будут даны ответы в течение 24 часов
2, Профессиональный производитель и поставщик, Добро пожаловать на наш сайт и завод

3, OEM / ODM доступны
4, высокое качество, дизайн Fashin, разумная и конкурентоспособная цена, быстрое время доставки
5, послепродажное обслуживание:
1), все продукты будут строго проверены в доме до упаковки
2), все продукты будут хорошо упакованы перед доставкой
3), все наши продукты имеют 2-3 года гарантии, если ущерб не вызван человеком
6, быстрее доставка : Около 1 ~ 5 дней для заказа образца, 7 ~ 30 дней для оптового порядка
7, оплата: Вы можете оплатить заказ через: T / T, Western Union, PayPal
8, Доставка: У нас есть сильное сотрудничество с DHL, FedEx, TNT, UPS, EMS, экспедитором по морю и воздухом, вы также можете выбрать свой собственный экспедитор.

Вопросы-Ответы

Вопрос: 1. Как я могу сделать заказ?
A: Пожалуйста, укажите ваши потребности по электронной почте. Тогда мы отправим вам предложение как можно скорее, после подтверждения вашего заказа мы организуем добычу как можно скорее.

Q: 2. Как насчет оплаты и доставки?
A: T / T, PayPal, Western Union.
Клиенты могут выбирать море, Air или Express (DHL, FedEx, TNT UPS и т. Д.)

Q: 3. Как я могу получить образец, чтобы проверить качество?
A: Мы могли бы предоставить вам бесплатный образец и стоимость грузов, оплаченных вами.

Q: 4. Как долго я могу ожидать, чтобы получить образцы?
A: Это зависит от количества. Обычно 3-7 дней на 5000 штук и 7-15 дней на 100 000 штук

Q: 5. Может ли ваши продукты будут настроены?
A: Почти все ваши продукты настроены, включая материал, размер, толщина и печать. Заказы OEM приветствуются.

Q: 6. Вы торговая компания или фабрика?
Мы являемся одним из крупнейших производителей карт RFID / бирки NFC / RFID Keybods / RFID Bractelet, RFID Reader и продуктов управления доступом в Китае более 20 лет.