Описание товара

Сенсорный экран Wiegand Водонепроницаемый защитный дверной замок системы доступа карты RFID-карты Считыватель клавиатуры Автономная система контроля доступа

Это широко используемые входы и выходы системы контроля доступа в

Преимущество

1. полностью независимый контроль доступа, непосредственно через клавиатуру для постижения
пароль, управление картой и другие функции.

2. поддерживает выход и вход Wiegand 26, может использоваться в качестве кардридера.

3. карта поддержки, пароль, карта с паролем, управление сертификацией трех семян.

4. датчик считывателя с высокой чувствительностью, менее 0,1 секунды.

5. поддерживает пароль для открытия двери, емкость автономной карты до 8000.

6. высококачественные материалы из нержавеющей стали, с сигнализацией несанкционированного доступа и сигнализацией датчика двери
функции.

7. кнопка выхода и функция входа дверного звонка.

Выставка продуктов

Новый сенсорный экран автономный контроль доступа RFID двери Вместимость карт 1000 пользователей с клавиатурой и светодиодными индикаторами

Детальное изображение

Поддерживает выход Wiegand 26/34, может использоваться как устройство контроля доступа к дверям считывателя карт

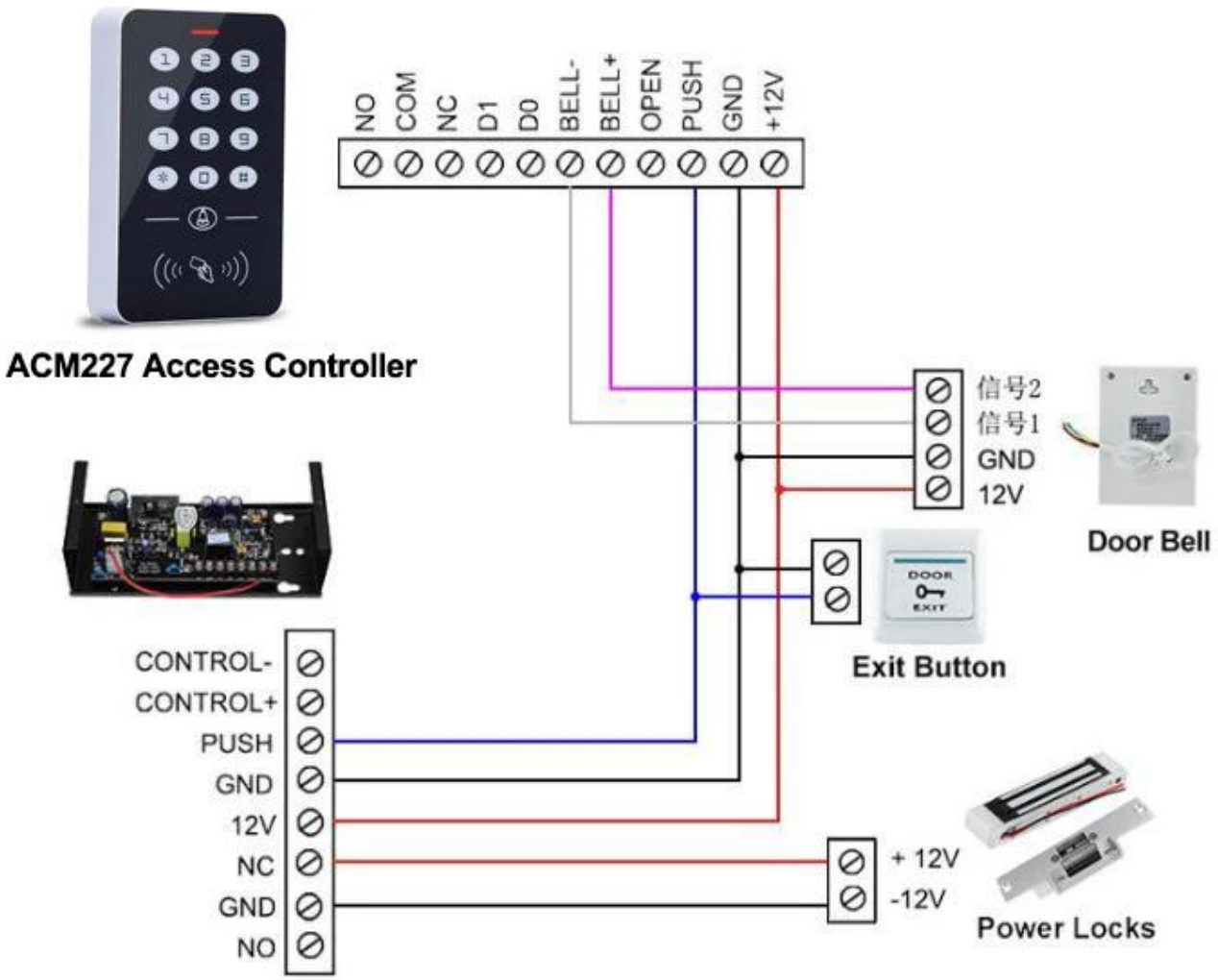

Вам может понравиться

Мы являемся профессиональным производителем контроля доступа, у нас есть полная система для контроля доступа, как показано ниже:

ACM223

Сенсорная клавиатура RFID и контроль доступа с клавиатуры, 125 кГц EM 1000/4000 емкость пользователя

ACM209-NW

Металлическая клавиатура с RFID-меткой AccessControl (не водонепроницаемая), 125 кГц EM

ACM208

Водонепроницаемый RFID контроль доступа и считыватель для одной двери

ACM210

Металлический RFID-контроль доступа для одной двери (не водонепроницаемый)

ACM225

Сенсорная клавиатура RFID контроль доступа, 125 кГц EM, можно подключить считыватель

wiegand

ACM211B

Сенсорная клавиатура
Металлический корпус
Водонепроницаемый контроль доступа RFID, можно подключить считыватель Wiegand

Наш сервис

1, любые запросы будут даны ответы в течение 24 часов
2, профессиональный производитель и поставщик, приглашаем вас посетить наш сайт и наш завод
3, OEM / ODM доступны
4, высокое качество, модный дизайн, разумная и конкурентоспособная цена, быстрое время выполнения заказа
5, послепродажное обслуживание:
1), все продукты будут строго проверены на качество перед упаковкой
2) Все товары будут хорошо упакованы перед отправкой
3) Все наши продукты имеют гарантию 2-3 года, если повреждение не вызвано человеком
6, более быстрая доставка : Примерно 1 ~ 5 дней для заказа образца, 7 ~ 30 дней для оптового заказа
7, оплата: Вы можете оплатить заказ через: T / T, Western Union, Paypal, Ali trade assurance.
8, Доставка: У нас тесное сотрудничество с DHL, FEDEX, TNT, UPS, EMS, экспедитором по морю и по воздуху, вы также можете выбрать своего собственного экспедитора.

часто задаваемые вопросы

Q: 1. Как я могу разместить заказ?
A: Пожалуйста, отправьте нам письмо о ваших требованиях. Тогда мы отправим вам предложение в самое ближайшее время, после подтверждения заказа мы организуем производство как можно скорее.

Q: 2. как насчет оплаты и доставки?
A: Торговое обеспечение и T / T, Paypal, Western Union.
Клиенты могут выбрать морской, воздушный или экспресс (DHL, FedEx, TNT UPS и т. Д.)

Q: 3. Как я могу получить образец для проверки вашего качества?
A: Мы могли бы предоставить вам бесплатный образец и оплатить стоимость перевозки.

Вопрос: 4. Как долго я могу ожидать получения образцов?
A: Это зависит от количества. Обычно 3-7 дней для 5000 ПК и 7-15 дней для 100000 ПК

Вопрос: 5. Можно ли настроить ваши продукты?
A: Почти все ваши продукты изготавливаются по индивидуальному заказу, включая материал, размер, толщину и печать. Заказы OEM приветствуются.

Q: 6. вы торговая компания или завод?

Мы являемся одним из крупнейших производителей RFID-карт / NFC-тегов / RFID-клавишных / RFID-браслетов, считывателей RFID и продуктов контроля доступа в Китае более 20 лет.