Описание товара

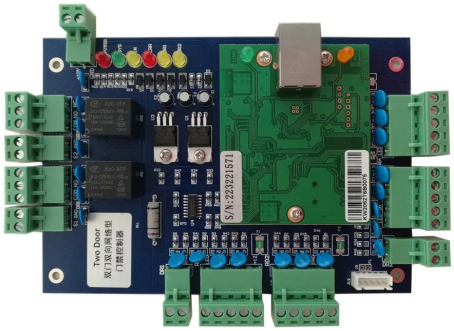

TCP / IP двухдверный пульт управления мульти дверным контроллером доступа к сети

Панель управления доступом предоставляет решение для мощных комбинаций контроля доступа и мониторинга аварийных сигналов в автономных сетях. Удобное программное обеспечение Access позволяет запрограммировать систему в течение нескольких минут с не предназначенного для этого компьютера.

Описание продукта

Контролируйте 2 двери, входите по карте и выходите из двери кнопкой выхода

Т
С
Р
В
С
Я
/
З
Г
Р
1
-
д
в
е
р
р
ь
2
к
о
н
т
в
р
р
и
/
4
ф
у
н
т
в
е
р
н
ы
е
Т
и
п
ч
и
т
В
а
е
т
и
е
г
л
а
я
н
п
д
0
2
б
д
е
р
ж
к
и

Язык программирования высокого уровня

Язык программирования высокого уровня — язык программирования, использующий абстрактные конструкции, не привязанные к конкретной аппаратной платформе, в отличие от языков низкого уровня. Такие языки позволяют не учитывать детали аппаратной реализации компьютера, такие как адресация памяти, размер машинного слова, наборы регистров и прерываний, а также обеспечивают переносимость программ между различными аппаратными платформами. Для выполнения программ, написанных на таких языках, необходимы специальные трансляторы — компиляторы или интерпретаторы, которые переводят исходный код в машинный код или промежуточный код, понятный виртуальной машине.

Высокоуровневые языки обеспечивают высокую степень абстракции, позволяют использовать сложные структуры данных, объектно-ориентированное программирование, обработку исключений и другие средства, облегчающие разработку сложных программных систем. Примеры таких языков: C++, Java, Python, Ruby, C#, Delphi, Perl, PHP, JavaScript, Visual Basic, Lua, Tcl, Scala, Clojure, Erlang, Haskell, Lisp, Scheme, Prolog, Smalltalk, Ada, Fortran, Cobol, Pascal, Basic, Logo, Forth, Modula-2, Oberon, Eiffel, Simula, Algol, Delphi, Visual Basic, Lua, Tcl, Scala, Clojure, Erlang, Haskell, Lisp, Scheme, Prolog, Smalltalk, Ada, Fortran, Cobol, Pascal, Basic, Logo, Forth, Modula-2, Oberon, Eiffel, Simula, Algol.

Максимальное количество подпрограммного обеспечения

Максимальные предшествующие мощности выставления (контроллера

Максимальное вариантов изменения жидкости и пропитерами

Клавиатура (как **Ритатнадрены**, пароль ужина) Откры **Мытаядовкрыш** **ыхрадверой**нии

Слишком длинная трева Multi-карта открыта

Время открытия дилизакрытия

Аварийное открытие дилизакрытие

Пароль к **да**виатуры Принудительно дотакрыть тревогу

Детальные изображения

Программное обеспечение этой платы контроля доступа обеспечивает многочисленные функции контроля доступа и мониторинга аварийных сигналов: срок действия клубов, автоматическая активация, часовые пояса, контроль, защита от переброса, отчеты об активности ... Каждый вход сигнализации программируется: режим работы (НО или НЗ), часовые пояса, локальный рефлекс (активация выходов в соответствии с состоянием входа). Конкретные сигналы тревоги срабатывают в зависимости от количества неудачных попыток, ограничения по времени для закрытия двери (сигнализация двери), кода принуждения ... При необходимости данные, хранящиеся в контроллерах, передаются на компьютер, и отчеты о работе печатаются. Каждый контроллер работает независимо и ведет свою собственную базу данных.

На рисунке ниже приведен файл дизайна панели управления доступом для двух дверей.

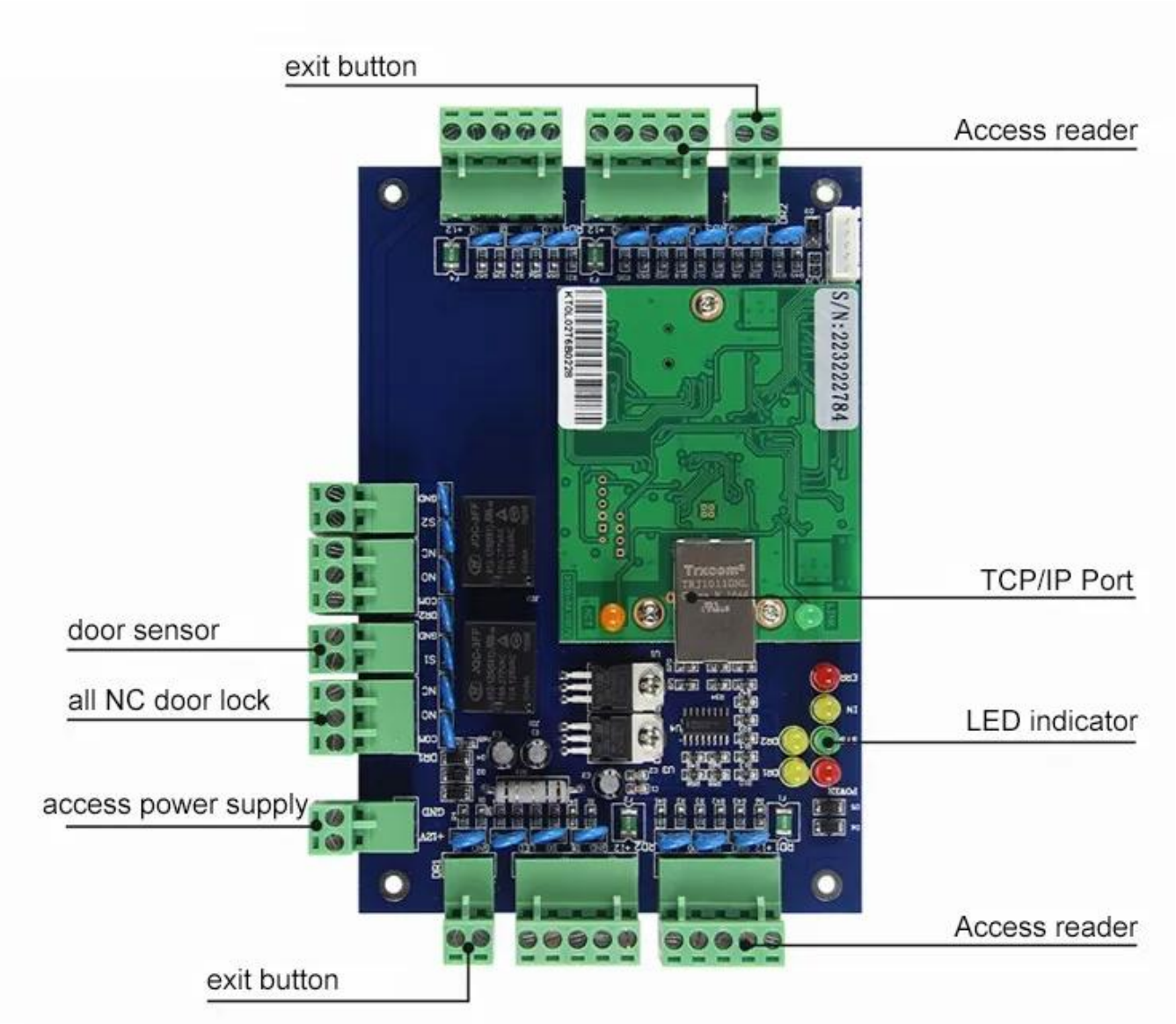

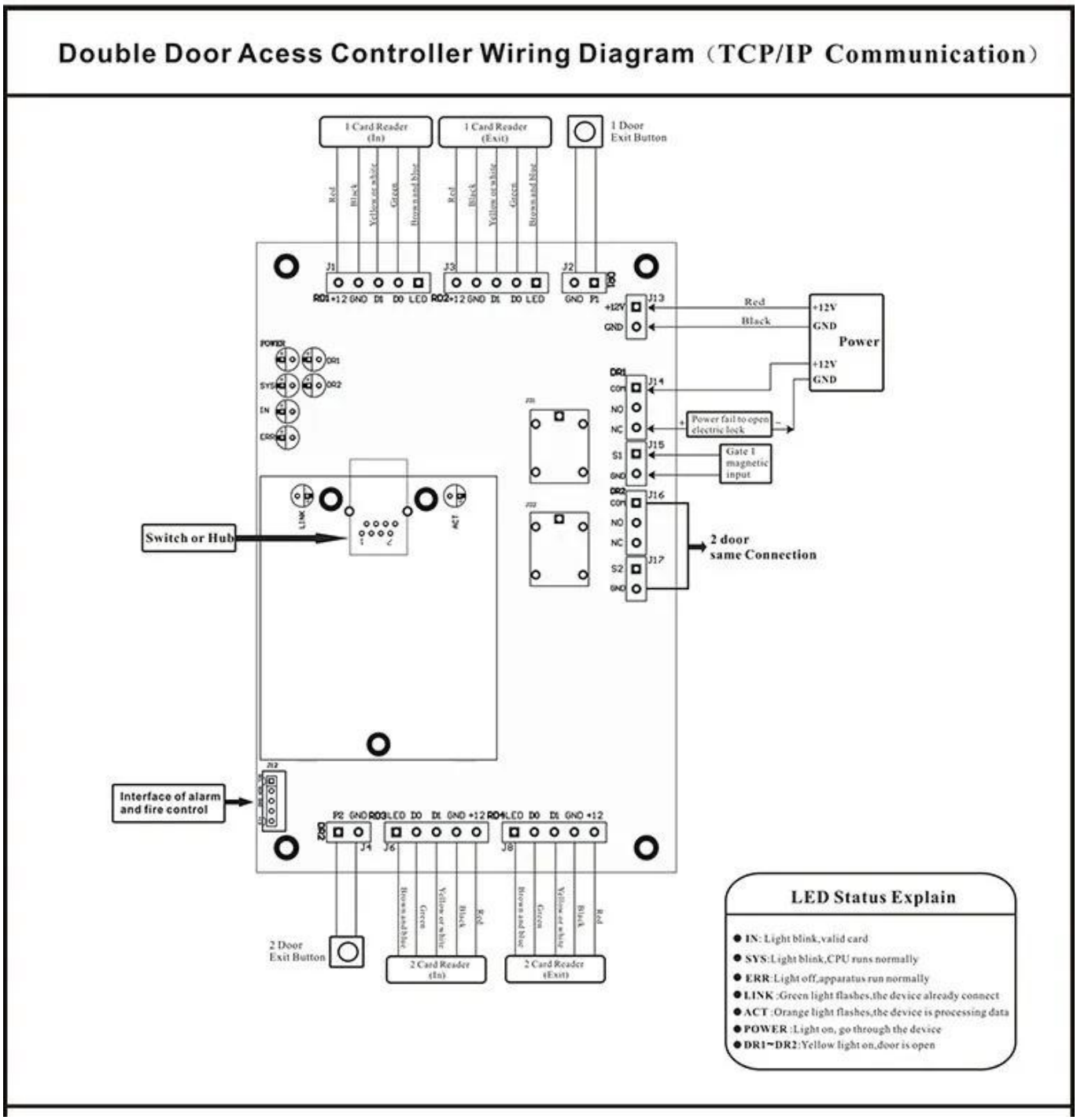
Double Door Acess Controller Wiring Diagram（TCP/IP Communication）
1 Card Reader (In)
1 Card Reader (Exit)
1 Door Exit Button
Red
Black
Yellow or white
Green
Brown and blue
J1
J3
J2
RD1 +12 GND DI DO LED
RD2 +12 GND DI DO LED
GND P1
J13
+12V
GND
Power
POWER
DR1
DR2
SYS
IN
ERR
J14
COM
NO
NC
Power fail to open electric lock
J15
S1
Gate 1 magnetic input
J16
J17
S2
2 door same Connection
LINK
ACT
Switch or Hub
Interface of alarm and fire control
P2 GND RD3 LED DO DI GND +12
RD4 LED DO DI GND +12
J4
J6
J8
2 Door Exit Button
2 Card Reader (In)
2 Card Reader (Exit)
LED Status Explain
IN: Light blink,valid card
SYS:Light blink,CPU runs normally
ERR:Light off,apparatus run normally
LINK :Green light flashes,the device already connect
ACT :Orange light flashes,the device is processing data
POWER :Light on, go through the device
DR1~DR2:Yellow light on,door is open

заявка

Scope of Application

Company

Hospital

Hotels

Logistics

Port

Financial

Government

Factory

Aviation

School

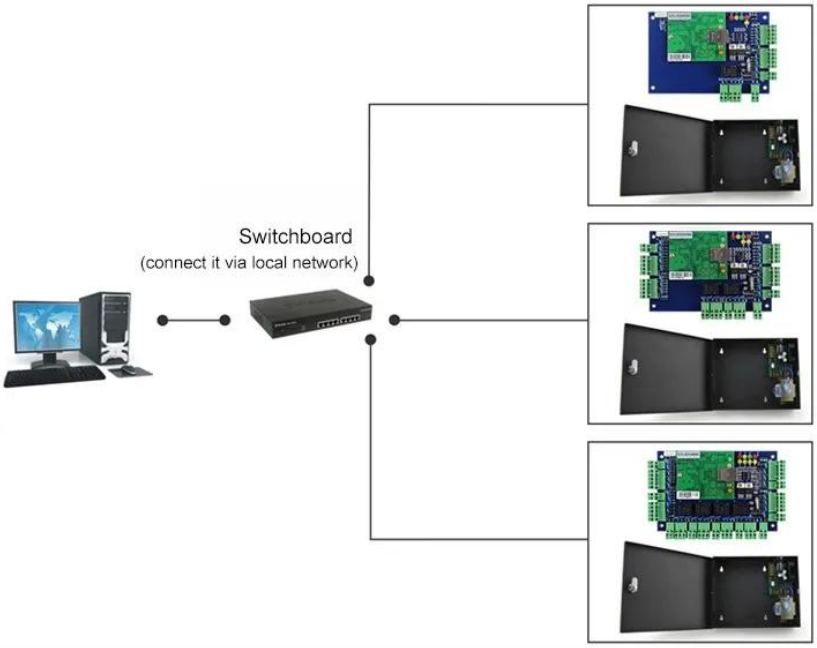

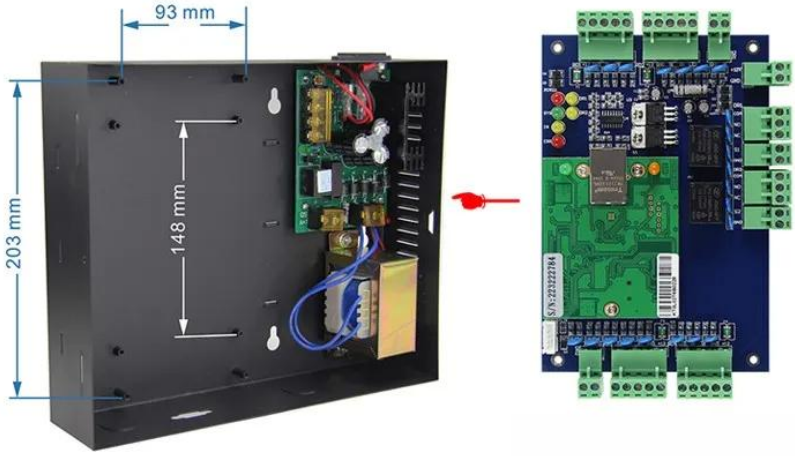

Kindly remind:

All network control board must configure with access power supply.
1 board for 1 power supply

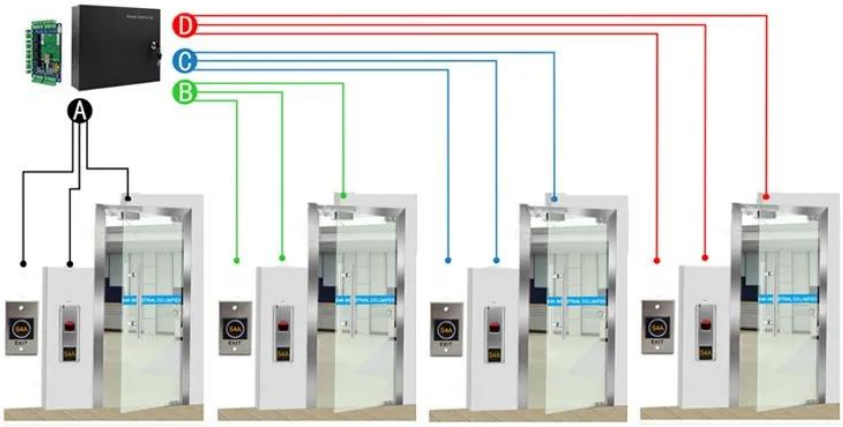

ACM-WEG04

Four doors 1 way: Control 4doors (Enter by Swipe cards and Exit by Push button)

Упаковка & Доставка

Каждый заказ мы проверяем качество в первую очередь, чтобы наш клиент получил лучший продукт.
Наши сотрудники тщательно упакуют его, чтобы избежать повреждения при транспортировке.
Мы отправим все товары как можно скорее.

Способ доставки (только для новых клиентов)

Мы являемся одним из ведущих экспортеров RFID-продукции в Китае с 2000 года. Имея богатый опыт международной торговли, мы очень хорошо знаем международные перевозки. Мы знаем, какая экспресс или воздушная / морская линия дешевая и безопасная для вашей страны. Мы можем предоставить вам различные сертификаты для очистки вашего заказа, такие как CO, FTA, Form F, Form E ... Ect. Мы предоставим наше профессиональное предложение для вашей доставки. EXW, FOB, FCT, CIF, CFR ... условия торговли нам подходят. Мы можем быть вашим надежным партнером для продуктов и доставки.

You May Like

ACM-K2O / B

Нет касания двери Realese Выход Кнопка со светодиодом

ACM-Y180

Поверхностный магнитный замок (180 кг)

ACM-Y806-5A

Блок питания 5A для контроля доступа

ACM225

Сенсорная клавиатура RFID Контроль доступа 12 кГц

ACM-210

Металл Водонепроницаемый RFID Wiegand Контроль доступа

ACM26X

125 кГц EM Card RFID считыватель Размер: 115 мм × 75,5 мм × 16,8 мм

Наш сервис

1, любые вопросы будут отвечены в течение 24 часов
2, профессиональный производитель и поставщик, добро пожаловать на наш сайт и наш завод
3, OEM / ODM доступны
4, Высокое качество, Fashin Desing, разумный и & конкурентоспособная цена, быстрое время выполнения
5, послепродажное обслуживание:
1), все продукты будут строго проверены на качество в доме перед упаковкой
2), все продукты будут хорошо упакованы перед отправкой
3), все наши продукты имеют 2-3 года гарантии, если ущерб не вызван человеком
6, быстрая доставка : Около 1 ~ 5 дней для заказа образца, 7 ~ 30 дней для навального заказа
7, оплата: Вы можете оплатить заказ через: T / T, Western Union, Paypal, Ali Trade Assurance
8, доставка: У нас есть тесное сотрудничество с DHL, FEDEX, TNT, UPS, EMS, экспедитором по морю и по воздуху, вы также можете выбрать свой собственный экспедитор.

Часто задаваемые вопросы

Q: 1. Как я могу оформить заказ?
A: Пожалуйста, перечислите ваши требования к нам по почте. Затем мы отправим вам предложение в ближайшее время, после подтверждения заказа мы организуем производство как можно скорее.

Вопрос: 2. как насчет оплаты и отгрузки?
A: Торговое обеспечение и T / T, Paypal, Western Union.
Клиенты могут выбрать по морю, воздуху или экспресс (DHL, FedEx, TNT UPS и т. Д.)

Q: 3. Как я могу получить образец для проверки качества?
A: Мы могли бы предоставить бесплатный образец для вас, и стоимость доставки оплачивается вами.

B: 4. Как долго можно ожидать получить образцы?
A: это зависит от количества. Обычно 3-7 дней для 5000 шт. И 7-15 дней для 100 000 шт.

B: 5. Ваши продукты могут быть настроены?
A: Почти все ваши продукты настроены, в том числе материал, размер, толщина и печать. Заказы OEM приветствуются.

Вопрос: 6. вы торговая компания или завод?
Мы являемся одним из крупнейших производителей RFID-карт / меток NFC / RFID-клавишных ключей / RFID-браслетов, считывателей RFID и продуктов для контроля доступа в Китае уже более 20 лет.