Информация о продукте:

1. Цикл -тест: до 500 000 циклов
2. Гидравлическое масло: низкотемпературная устойчивость к -45 ℃
3. Рука рокера: изготовлен из хорошего качественного материала из углеродистой стали, не легко деформирован или сломан
4. Поверхность: двойной окрашен антикоррозионным материалом, 96-часовая коррозионная устойчивость
5. Размер мощности EN4/5
6. Функция позиционирования необязательно
7. Функция обратной проверки необязательно
8. Изготовлено под строгим наблюдением за стандартом EN1154
9. Точный герметичный, предотвращая утечку масла
10. Высококачественный алюминиевый сплав, защищенный двухслойной яркой краской.
11. Два гидравлических пресс -клапана, управляющие двумя ступенчатыми дверями, автоматически закрывающимися.
12. Он может быть установлен на дверной тарелке или установлен на дверной части.

Материал	Алюминиевый сплав
Вес двери	50 ~ 65 кг
Ширина двери	1000 мм
Заканчивать	Электростатическая краска
Регулировка скорости	Два этапа регулируемой скорости
Температура	-40 ° C ~ 80 ° C, -60 ° C ~ 80 ° C
Функция	90 ° удержание и автоматическое (заводская по умолчанию автоматическое)
Гарантия	300000 раз; 500000 раз
Габаритные размеры	175x65x40 мм

DOOR CLOSER

Close automatically, fast or slow

1. First determine the weight of the door

DL-45	DL-60	DL-80
145x57x37mm	175x65x40mm	202x69x44mm

2. Determine the material of the door

Be applicable:
Anti-theft doors, wooden doors, aluminum alloy doors, steel doors, iron doors, fire doors and various styles of door frames (can be fixed with screws), door closers are not divided into left and right.

3. Confirm whether the door and the door frame are on the same plane

The door and the door frame are on the same plane, which can be directly applied

If the door difference is more than 5cm, you need accessories, please contact me

4. Automatic or positioning

Automatic door closer

When the door is opened, it will automatically close, with good safety performance, suitable for scenes that need to be closed in time, such as fire doors, fire doors, and building doors.

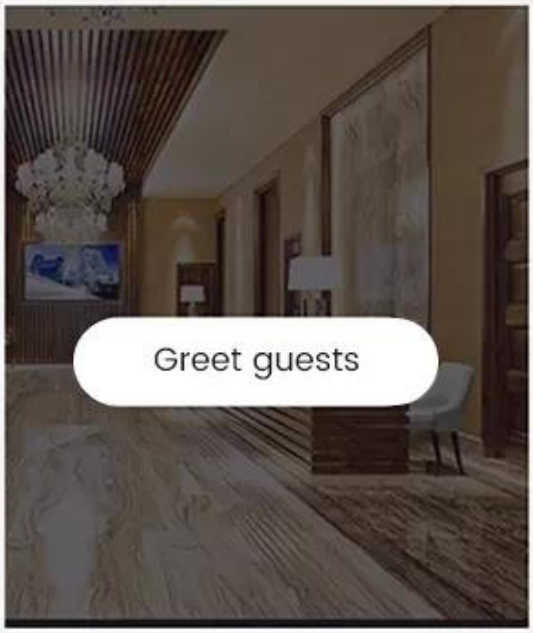

Positioning door closer

When the door is opened more than 90 degrees, the door closer will be set at 90 degrees, and then it will be closed after another push. It is suitable for long-time door opening such as picking up guests and delivering goods

➤ DL-45 Door Weight: 20-45kg

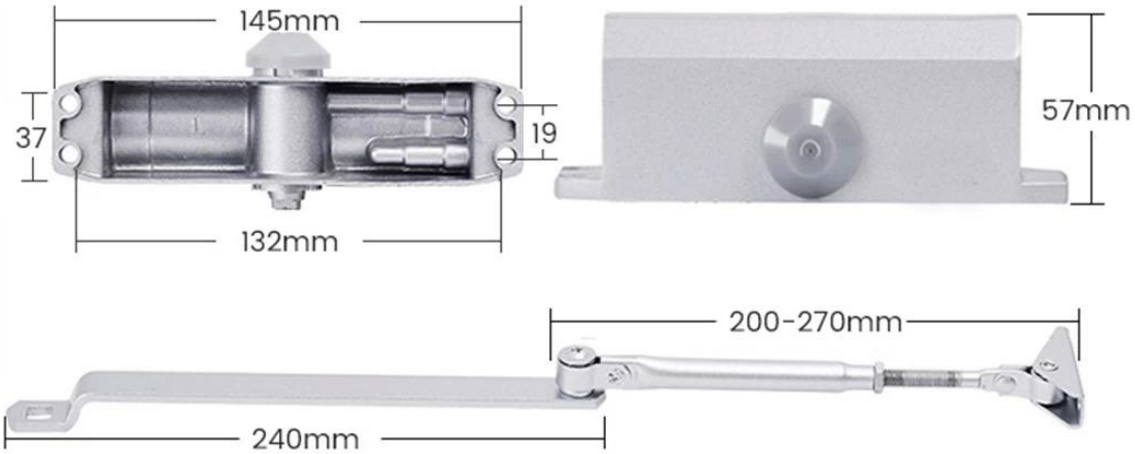

➤ DL-60 Door Weight: 50-65kg

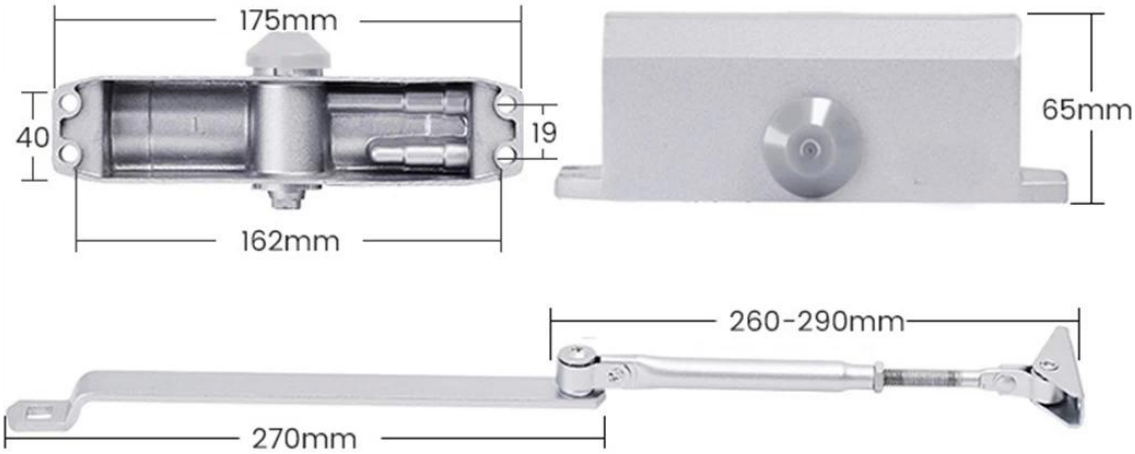

➤ DL-80 Door Weight: 65-85kg

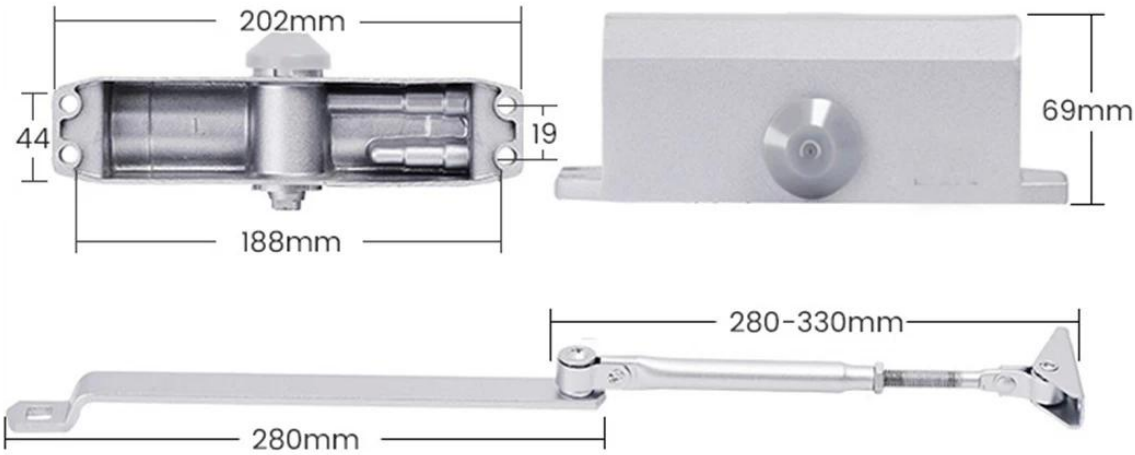

Часто задаваемые вопросы
Высококачественная дверь ближе для автоматической дверей аккуратно закрывается

B: Можете ли вы сделать наш логотип?
A: Да, мы предлагаем услуги OEM, мы могли бы распечатать его в соответствии с вашим дизайном.

Q: Что такое MOQ?
A: 500 шт. Для подробной информации, пожалуйста, свяжитесь с нами.

B: Какое время и время заказа для массового производства?
A: Обычно время выполнения пробы составляет 1-2 дня, массовое (5000 шт.) Время производства составляет около 7 дней.

B: Каков срок оплаты?
A: Мы принимаем T/T, Western Union и Paypal. Полная предоплата за небольшие заказы и 30% депозит и баланс 70% перед доставкой для большого количества.

B: Какой метод доставки?
A: Экспресс (FedEx, DHL, UPS и TNT и т. Д.) Морем или по воздуху.