Инфракрасное расстояние чувствительности: 3-17см регулируемый

Что такое кнопка датчика ручного волны?
Кнопка датчика ручного волны Она активируется руками, размахивая. После правильного подключения этого датчика с вашей системой питания и контроля доступа, когда вы волнуете руку на датчик, дверь включится автоматически.

ACM-505MHW принимает 2,4 г беспроводной связи технологии, которая имеет хорошую частоту согласованность и высокую стабильность беспроводной трансивер. Передатчик принимает технологию передачи низкой мощности, которая имеет длительное расстояние передачи, низкое энергопотребление и длительный срок службы батареи. Приемник принимает сопоставление кода самообучения, что удобно для добавления индукционных выключателей в любое время. Приемник имеет широкий входную конструкцию напряжения, а вход мощности 12-30 В постоянного тока действителен. Синий свет включен, когда пульт дистанционного управления действителен, и вы можете подтвердить, является ли переключатель действителен.
Стандартная панель коммутатора 86 типа, беспроводной дизайн, установка без проводки, более гибкая установка. Панель принимает лазер
Гравировальная технология, с дисплеем подсветки, модным и модным.

ЭшектрбВСухиибаперед(абяик)литаниявсерии)

В 1 **р**е**з**ж**и**м**м**А**о**ж**и**д**а**н**и**я** (**п**е**р**е**д**а**т**ч**и**к**) **Т**а**к**и**5**м**А**у**ч**е**н**и**я** (**п**е**р**е**д**а**т**ч**и**к**)

Вторая дисциплина, которая в дальнейшем будет преподаваться в университете, называется долговечность.

Чрезвычайно бдительность приемника

Информационный микроскопический уровень

Информационный уровень расстояния

Вместо ниже крытую мн
ространстве, до 3 метров или более

Источник
Ст 2 часа
Ук
питания (беспроводной приемник)

Смарковедная Ыстэ Уи (бесонрикодная ирие мник)

Аккумулятор (источник питания DC12V)

Глава 4. Вдоль вместимость контакта (беспроводной приемник)

Контакунды времяхолдина (беспроводной приемник)

Подробные изображения

INFRARED TOUCH-FREE SWITCH
Infrared touch-free switch for automatic door
WAVE

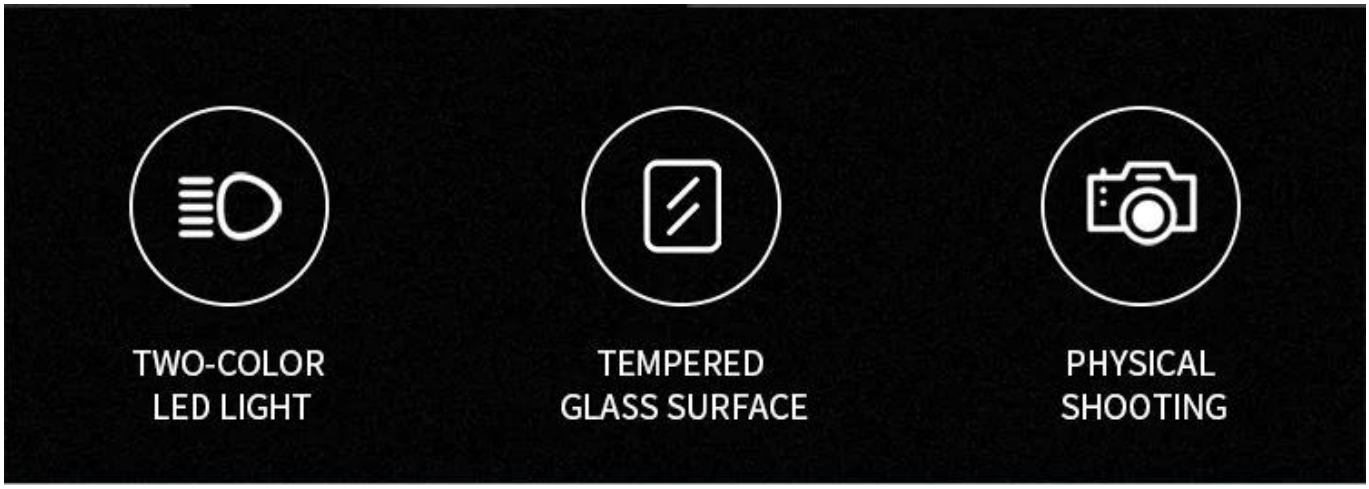
TWO-COLOR
LED LIGHT
TEMPERED
GLASS SURFACE
PHYSICAL
SHOOTING

LASER CARVING CRAFT PANEL
Shiny texture, fashionable style

3~30CM SENSING DISTANCE
Adjustable sensing distance
WAVE

LED LIGHT PROMPT

Adjustable sensing distance

Standby blue light flashes slowly

Induction red light flashes quickly

Dimensions(mm)

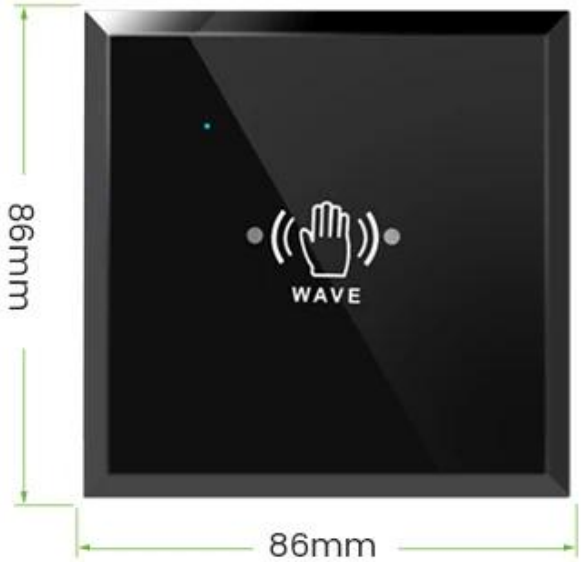

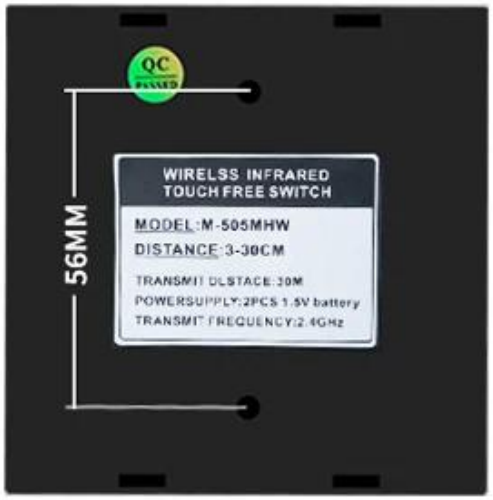

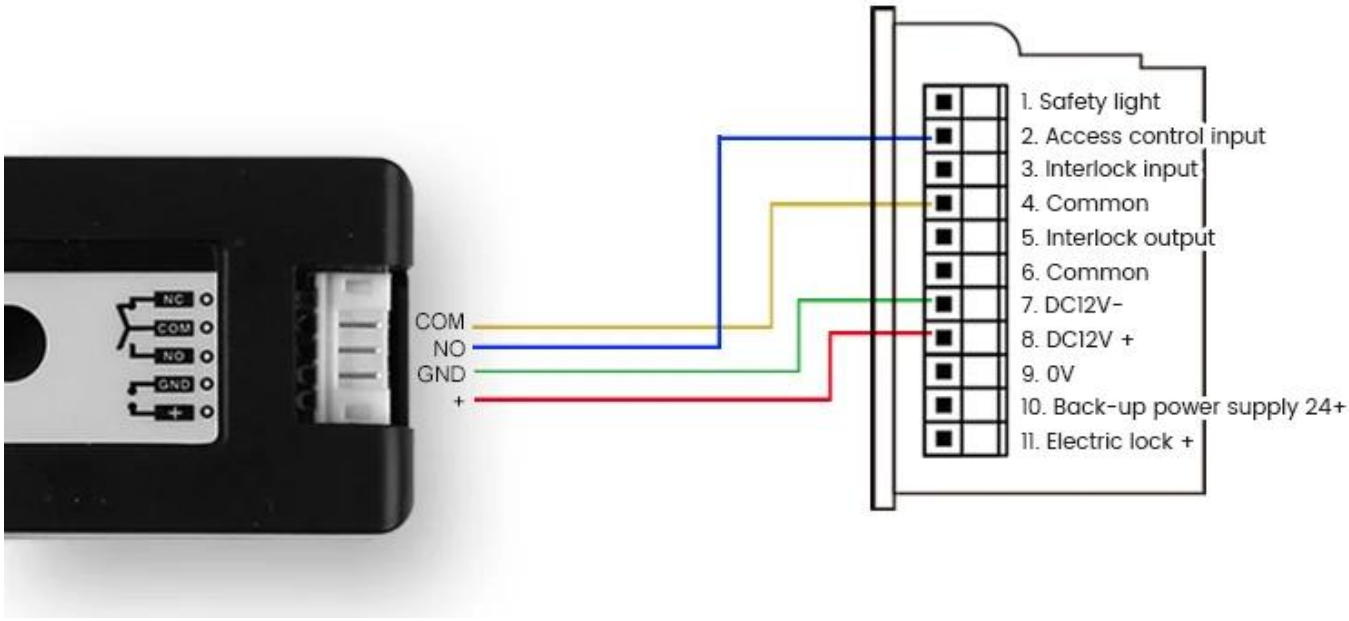

Доставка

Мы являемся одним из ведущих экспортеров продуктов RFID в Китае с 2000 года. С богатым опытом международного торговли мы очень хорошо знаем международную доставку, мы знаем, какая экспресс или воздушная / морская линия дешевая и безопасная в вашей стране. Мы можем предоставить различный сертификат для того, чтобы убрать свой обычай, как CO, FTA, форма f, форма e ... Мы предоставим нашему

профессиональному предложению для вашей доставки. EXW, FOB, FBT, CIF, CFR ... Термин Термин в порядке для нас. Мы можем быть вашим надежным партнером для продуктов и доставки.

Ваш может понадобиться

Мы можем поставить много видов дверных переключателей. Прикосновение, нет касания, стеклянного перерыва, ключ. Нажмите Ouder Photo, чтобы найти больше деталей .or Не стесняйтесь отправить нам запрос, чтобы задать цену список.

Никакая сенсорная дверь в реальном времени кнопка выхода
K2B: 86 * 86 мм
Нет сенсорного датчика Touch Door realeee
K9A: 115 * 40 мм
Кнопка отпуска двери, (нержавеющая сталь, NO / NC) K5B: 86 * 86 мм

Кнопка отпуска двери, (стальной алюминий, NO), K4B: 86 * 86 мм
Нержавеющая сталь HIHG Quality Kirsite. K14B: 86 * 86 мм
Кнопка для выпуска двери из нержавеющей стали; K815B: 86 * 86 мм

Наш сервис

1, любые запросы будут отвечены в течение 24 часов
2, Профессиональный производитель и поставщик, добро пожаловать на наш веб-сайт и наш завод
3, OEM / ODM доступны
4, высокое качество, фашинское договоренность, разумная и конкурентоспособная цена, быстрое время

ведения
5, послепродажное обслуживание:
1), все продукты будут строго проверены в доме до упаковки
2), все продукты будут хорошо упакованы перед доставкой
3), все наши продукты имеют 2-3-летнюю гарантию, если ущерб не вызван человеком
6, быстрее доставка : Около 1 ~ 5 дней для заказа образца, 7 ~ 30 дней для оптового порядка
7, оплата: Вы можете оплатить заказ через: T / T, Western Union, PayPal
8, Доставка: У нас есть сильное сотрудничество с DHL, FedEx, TNT, UPS, EMS, экспедитором по морю и по воздуху, вы также можете выбрать свой собственный экспедитор по доставке.

Вопросы-Ответы

Вопрос: 1. Как я могу сделать заказ?
A: Пожалуйста, перечислите ваши требования к нам по электронной почте. Тогда мы отправим вам предложение в максимальноче времени, после подтверждения заказа мы организуем производство как можно скорее.

Q: 2. Что касается оплаты и отгрузки?
A: T / T, PayPal, Western Union.
Клиенты могут выбирать море, Air или Express (DHL, FedEx, TNT UPS и т. Д.)

Вопрос: 3. Как я могу получить образец, чтобы проверить ваше качество?
A: Мы могли бы предоставить вам бесплатный образец, и стоимость грузов оплачивалась вами.

Q: 4. Как долго я могу ожидать, чтобы получить образцы?
A: Это зависит от количества. Обычно 3-7 дней на 5000 шт. И 7-15 дней на 100 000 шт.

Q: 5. Могут ли ваши продукты быть настроены?
A: Почти все ваши продукты настроены, включая материалы, размер, толщина и печать. OEM заказы очень приветствуются.

Вопрос: 6. Вы торговая компания или фабрика?
Мы являемся одним из крупнейших производителей RFID-карт / NFC Tags / RFID KeyBod / RFID браслет, RFID Reader и продукты управления доступом в Китае более 20 лет.