Описание товара

Описание товара

> Водонепроницаемый, соответствует IP66
> Одно реле, 600 пользователей
> Тип карты: карта 125 кГц EM, карта HID 125 кГц и карта Mifare 13,56 МГц
> Длина PIN-кода: 4 ~ 6 цифр
> Wiegand 26 ~ 37 бит вход и выход
> Может использоваться как считыватель Wiegand с выходом светодиода и зуммера
> Импульсный режим, режим переключения

> 2 устройства могут быть заблокированы для 2 дверей
> 12 ~ 28 В переменного / постоянного тока

Б
о
к
о
с
т
ь
п
о
л
ь
з
о
в
а
т
е
л
я
Б
о
к
о
в
ы
ч
н
ы
е
п
о
л
ь
з
о
в
а
т
е
л
и
П
о
л
ь
з
о
в
а
т
е
л
и
п
а
н
и
к
и

Рабочая напряжение/постоянного тока $U_{раб}$

Ток $I_{раб}$

Ток $I_{м}$

Внутренний ток

Подшипники бесконтактных карт
Радиочастотная идентификация 13,56 МГц
Диапазон

Подключение подключение выход, сигнализация, дверной контакт, вход Wiegand, выход Wiegand

Оданн (NO, NC, Common) розгалужувальний (мультиплексний) затискач маки мудної нагрузки

Wingdings 2 Wingdings 3 Wingdings Wingdings 2 Wingdings 3 Wingdings Wingdings 2 Wingdings 3 Wingdings

Окружающая среда
Ресурсосберегающие технологии
Рациональное использование
Экологическая безопасность
Экологическая ответственность
Экологическая грамотность
Экологическая культура
Экологическая ответственность
Экологическая грамотность
Экологическая культура
Экологическая ответственность
Экологическая грамотность
Экологическая культура

Комитет по управлению имуществом Новгородской области

Проект постановления Новгородской области

Дата размещения: 2023

Срок приема предложений: 5 дней

Ответственное лицо: Бодиницаизмеренния

Вес упаковкой

3 in 1 Universal Keypad

Three working modes-Wiegand 26~37 bits input & output

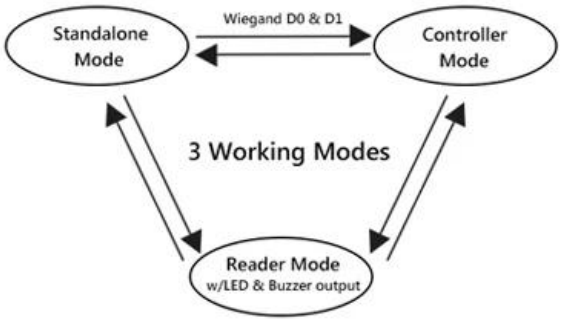

2pcs devices support interlock for two doors

Wide Voltage Range:

12 ~ 28

VOLTS VOLTS

Common Power Supply

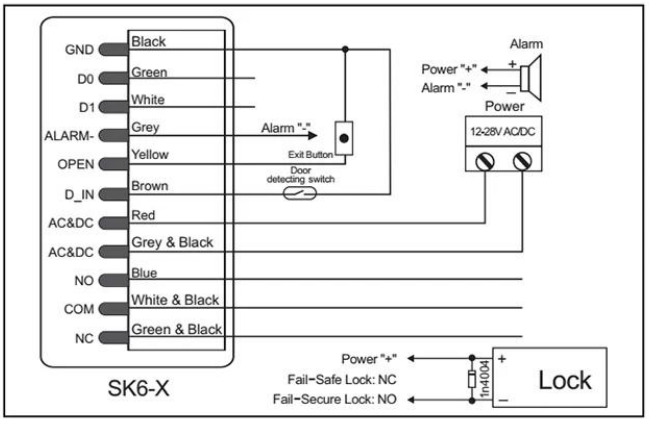

Access Control Power Supply

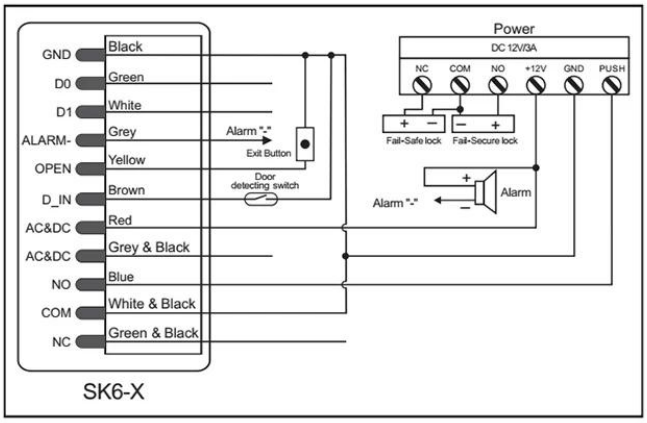

Work As Wiegand Reader

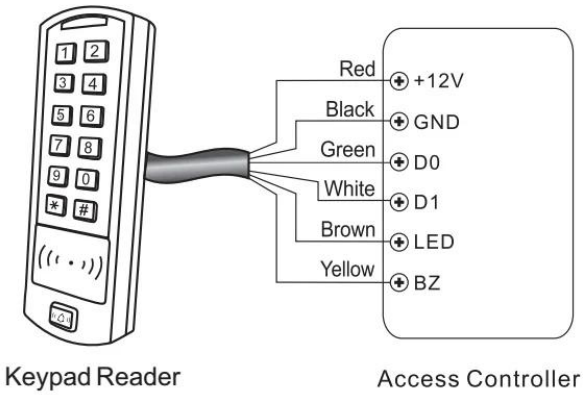

Door Bell Connection

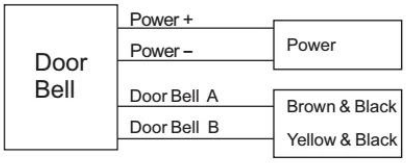

Product Dimensions

Size: 123x50x22mm

Мы являемся производителями профессионального контроля доступа, у нас есть полная система контроля доступа к продукту, а именно:

ACM223

Сенсорная клавиатура RFID и контроль доступа к клавиатуре, емкость EM 125/4000 125 кГц США

ACM209-NW

Клавиатура Контроль доступа к металлической двери RFID (не водонепроницаемой), 125 кГц EM

ACM208

Считыватель RFID с одной водонепроницаемой дверцей и контролем доступа

ACM210

Контроль доступа с одной металлической дверью RFID (не водонепроницаемая)

ACM225

Контроль доступа с сенсорным управлением RFID, 125 кГц EM, можно подключить считыватель Wiegand

ACM211B

Сенсорная клавиатура
Металлический корпус

Водонепроницаемый контроль доступа RFID, можно подключить считыватель Wiegand

Наш сервис

1, на все вопросы ответят в течение 24 часов
2, профессиональный производитель и поставщик, приглашаем вас посетить наш сайт и наш завод
3, OEM / ODM доступны
4, высокое качество, модный дизайн, разумная и конкурентоспособная цена, быстрое время доставки
5, послепродажное обслуживание:
1), все продукты будут строго проверены дома перед упаковкой
2), все продукты будут хорошо упакованы перед отправкой
3) Все наши продукты имеют гарантию 2-3 года, если повреждение не вызвано человеком
6, более быстрая доставка : Около 1 ~ 5 дней для заказа образца, 7 ~ 30 дней для оптового заказа
7, оплата: Вы можете оплатить заказ через: T / T, Western Union, Paypal, коммерческую страховку Ali.
8, доставка: У нас прочные партнерские отношения с DHL, FEDEX, TNT, UPS, EMS, экспедиторами по морю и по воздуху, вы также можете выбрать своего экспедитора.

часто задаваемые вопросы

Q: 1. Как я могу разместить заказ?
O: Перечислите свои потребности по электронной почте. Тогда мы отправим вам предложение в кратчайшие сроки, после подтверждения заказа мы организуем производство в кратчайшие сроки.

Q: 2. Что насчет оплаты и доставки?
A: коммерческая гарантия и T / T, Paypal, Western Union.
Клиенты могут выбрать морской, воздушный или экспресс (DHL, FedEx, TNT UPS и т. Д.)

B: 3. Как получить образец для проверки качества?
A: Мы могли бы предоставить вам бесплатный образец и стоимость перевозки, оплаченную вами.

B: 4. Как долго я могу ждать получения образцов?
A: это зависит от количества. Обычно 3-7 дней для 5000 штук и 7-15 дней для 100000 штук

Q: 5. Можно ли настроить вашу продукцию?
O: Почти все ваши продукты изготавливаются по индивидуальному заказу, включая материал, размер, толщину и печать. Заказы OEM приветствуются.

Q: 6. Вы торговая компания или фабрика?
Мы являемся одним из ведущих производителей RFID-карт / NFC-меток / RFID-клавишных / RFID-считывателей RFID-считывателей и продуктов контроля доступа в Китае уже более 20 лет.