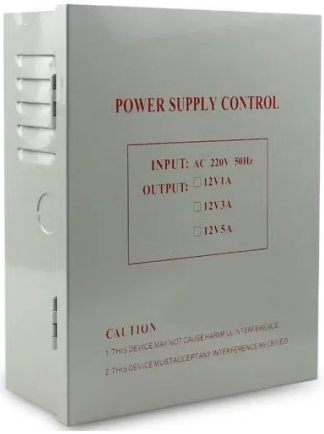


## 110-240 VAC Giriş 12 V Çıkış Anahtarlama güç kaynağı 12 V 3A Erişim kontrolü Güç Kaynağı

3A Akım güç kaynağı
Dahili ters aşırı gerilim koruması ve Kısa devre koruma fonksiyonu.
Bu güç kaynağı özellikle her türlü elektrikli kilit için uygun olan interkom, çeşitli girişler erişim kontrolü oluşturmak için uygundur.

Pa
Ü
a
m
e
p
a
e
a
m
e
k
r
a
m
i
s
ı

23*16 3*72 mm dalg M5 Vanmeg ad ir imi Giri A C22 Vlimi

| | |
|---|---|
| Giriş Frekansı | 5Hz |
| Çıkış gerilimi | DC 12V |
| Çıkış akımı (isteğe bağlı) | 1A/3A/5A |

Çıkış vol+ 1%ji+ 15% aralığı Yükk Tarpark 1% lığı Zamansaniyemesi

Erişim kontrolü, Elektrik elektronik, İsmerbest bırakmadüğmesi

tamyZäknta2mtsyanzın Çalışmaz 6 5 çaÇklığı Çeşitkmalarte Teşhoyanlı

Kısa Güdevenle Koruması Erişim kontrol, ün Elyeğin Kontrikli kilit

Garantiy

## Ayrıntılı Görüntüler

1: HAYIR terminali ve COM terminali, normalde çıkış yok, anahtar tetik çıkışı DC12V, elektronik kontrollü kilit bağlı (0-15 saniye gecikme, pozitif, üç negatif);
2: NC terminali ve COM terminali, normalde kapalı DC12V çıkışı, güç düğmesi tetiklendikten sonra, elektrik veya manyetik mandal, Güç kilitleri (0-15 saniye gecikme, 2 pozitif, 3 negatif);
3: DC12V çıkış voltajı regülasyonu, 4 pozitif, 5 negatif;
4: Anahtar çıkışına (röle çıkışı, düşük) erişilebilen açık düğme giriş terminali (negatif güç kaynağı için), Elektrikli kilit erişim kontrol sistemi;
5: Anahtar çıkışı (röle çıkışı, yüksek seviye) kontrolü, Elektrikli kilit erişim kontrol sistemi erişilebilen açık düğme giriş terminali (pozitif güç kaynağında);
6: 12 V giriş gerilimi kapısı, çıkış geriliminin doğrudan kontrolüne tahsis edilmiş elektrikli kilit erişim kontrolü

POSITIVE

BACK

Q.C.
Passed

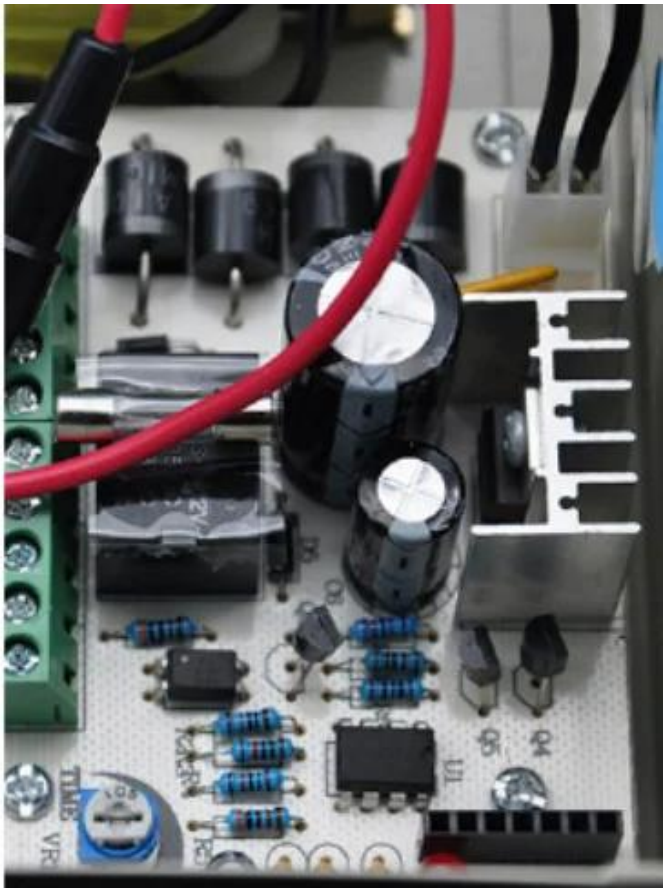

## Uygulama

Scope of Application
Company
Hospital
Hotels
Logistics
Port
Financial
Government
Factory
Aviation
School

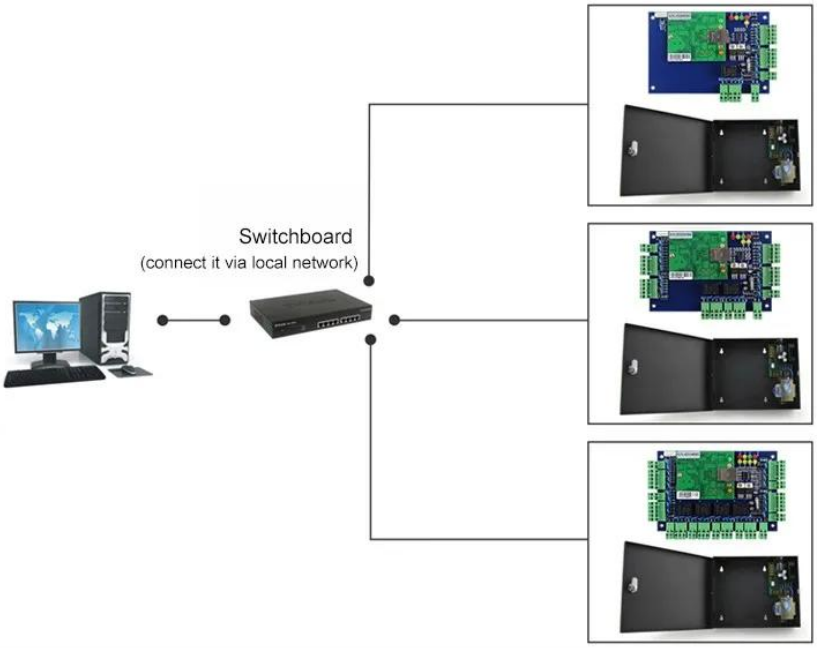


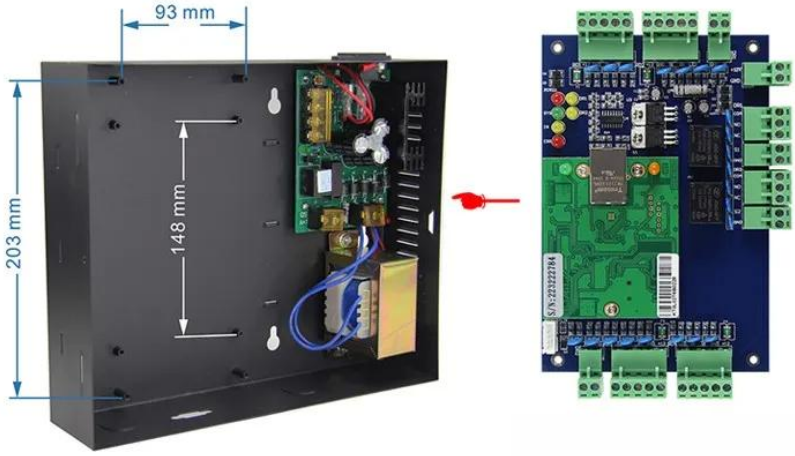


Kindly remind:

All network control board must configure with access power supply.
1 board for 1 power supply

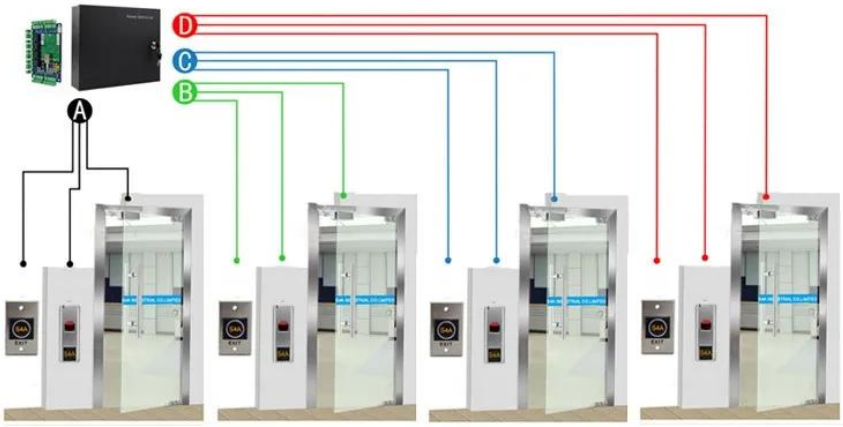


**ACM-WEG04**

Four doors 1 way: Control 4doors (Enter by Swipe cards and Exit by Push button)

# ilgili ürünler

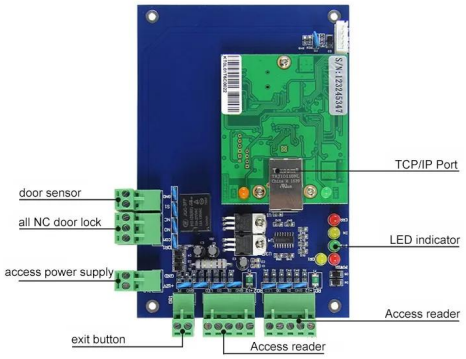


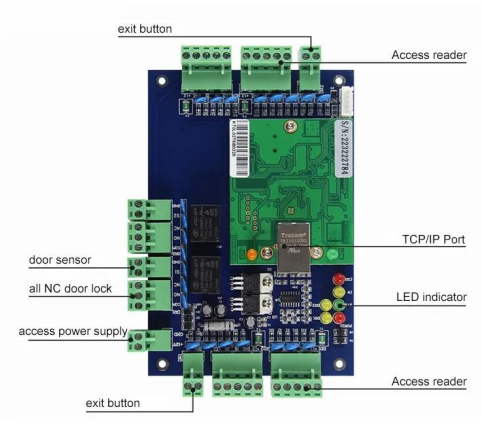


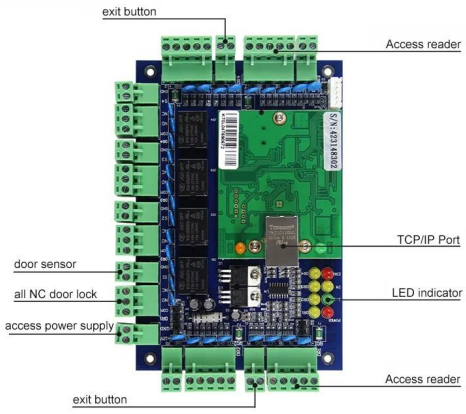


**ACM-WEG01**

1 kapıyı kontrol edebilir.

**ACM-WEG02**

2 kapıyı kontrol edebilir.

**ACM-WEG04**

4 kapıyı kontrol edebilir.

## You May Like

### ACM-K2A / B

Hiçbir dokunmatik kapı Realese Çıkış Düğmesi ile led

### ACM-Y280

Yüzeye monte manyetik kilit (280kg / 600lbs)

### ACM-Y806-5A

Erişim kontrolü için güç kaynağı 5A

## ACM225

Dokunmatik Tuş Takımı RFID Erişim Kontrolü 12khz

## ACM-210

Metal Su geçirmez RFID Wiegand Erişim Kontrolü

## ACM26X

125kHz EM Kart RFID Okuyucu
Boyutu: 115mm × 75.5mm × 16.8mm

**ACM-EMI-S**

125 Khz TK4100 çip rfid yakınlık Kartı

**ACM-ÇIKARTMA**

RFID etiketleri, 125khz, 13.56mhz ve 860-960mhz

**ACM-WBT-EM**

Yuvarlak Şekil 125KHZ Silikon Bileklik

## Servisimiz

1, Herhangi bir sorunuz 24 saat içinde cevaplandırılacaktır.
2, Profesyonel üretici ve tedarikçi, web sitemizi ve fabrikamızı ziyaret etmenizi bekliyoruz
3, OEM / ODM Mevcut
4, yüksek kalite, fashin tasarımı, makul ve & Rekabetçi fiyat, hızlı teslimat süresi
5, Satış Sonrası Hizmet:
1), Tüm ürünler kesinlikle kalite ambalaj içinde evde kontrol edilmiş olacak
2), Tüm ürünler göndermeden önce iyi paketlenmiş olacak
3), tüm ürünlerimiz 2-3 yıl garanti var hasar insan kaynaklı değilse
6, hızlı teslimat : Örnek sipariş için 1 ~ 5 gün, toplu sipariş için 7 ~ 30 gün
7, Ödeme: Sipariş için ödeme yapabilirsiniz: T / T, Western Union, Paypal
8, nakliye: Biz DHL ile güçlü işbirliği var, FEDEX, TNT, UPS, EMS, DENIZ tarafından HAVA ve HAVA tarafından, ayrıca kendi nakliye iletici seçebilirsiniz.

## SSS

**S: 1. Nasıl sipariş verebilirim?**
A: Lütfen bize e-posta yoluyla ihtiyacınızı listeleyin. Daha sonra teklifinizi size en erken zamanda göndereceğiz, sipariş onayından sonra size en kısa zamanda üretim ayarlayacağız.

**Q: 2. ödeme ve sevkiyat hakkında Ne?**
A: T / T, Paypal, Western Union.
Müşteriler deniz, hava veya ekspres seçebilir (DHL, FedEx, TNT UPS vb.)

**S: 3. Kalitenizi kontrol etmek için nasıl bir örnek alabilirim?**
C: Size ücretsiz örnek sağlayabiliriz ve sizin tarafınızdan ödenen navlun maliyeti.

**S: 4. Örnekleri almak için ne kadar bekleyebilirim?**
A: Bu miktara bağlıdır. Normalde 5000pcs için 3-7 gün ve 100.000 adet için 7-15 gün

**S: 5. Ürünleriniz özelleştirilebilir mi?**
C: Materyal, boyut, kalınlık ve baskı dahil neredeyse tüm ürünleriniz özelleştirilmiştir. OEM siparişleri son derece açıktır.

**Q: 6. eğer bir ticaret şirketi veya fabrika?**
Çin'de 20 yıldan fazla bir süredir RFID kartlar / NFC etiketleri / RFID keybod / RFID bilekliği  rfid okuyucu ve erişim kontrol ürünlerinin en büyük üreticilerinden biriyiz.