12 V 5A Güç Kaynağı Erişim Kontrol Sistemi Giriş Gerilimi AC100 ila 260V Güç 50W

5A mevcut güç kaynağı

Dahili ters çevirme koruması ve kısa devre koruma fonksiyonu.

Bu güç kaynağı, interkom, çeşitli girişler erişim kontrolü, özellikle her türlü elektrikli kilitler için uygundur.

Ürün parametreleri

Açıklama

1A
2ç
V
5k
A
6G
ïm
ç
Kaynağı Erişim Kontrol Sistemi Giriş Gerilimi AC1 ila 26 V Güç 5 W

Üzerinde bağımsız Gücünü Yaşayan Vilimi Mangınlıalıcesçe Çıkışakımı Deçisi Vemhaşerilinmi

Gelişkmearalığı

Ayrıntılı görüntüler

01 Metal Housing

02 Copper Transformer

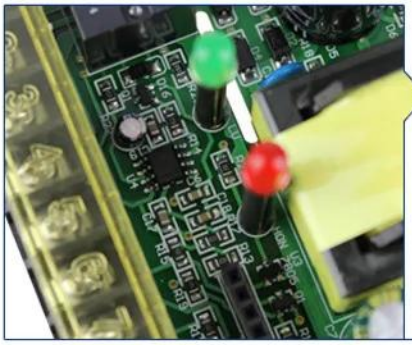

03 SMT circuit board

04 Time delay 0-15S

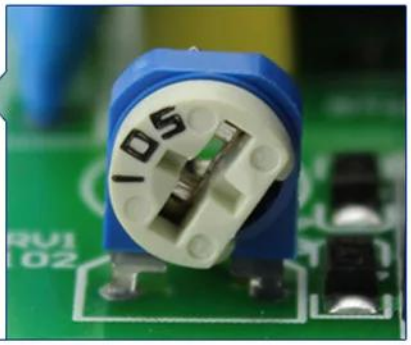

Uygulama

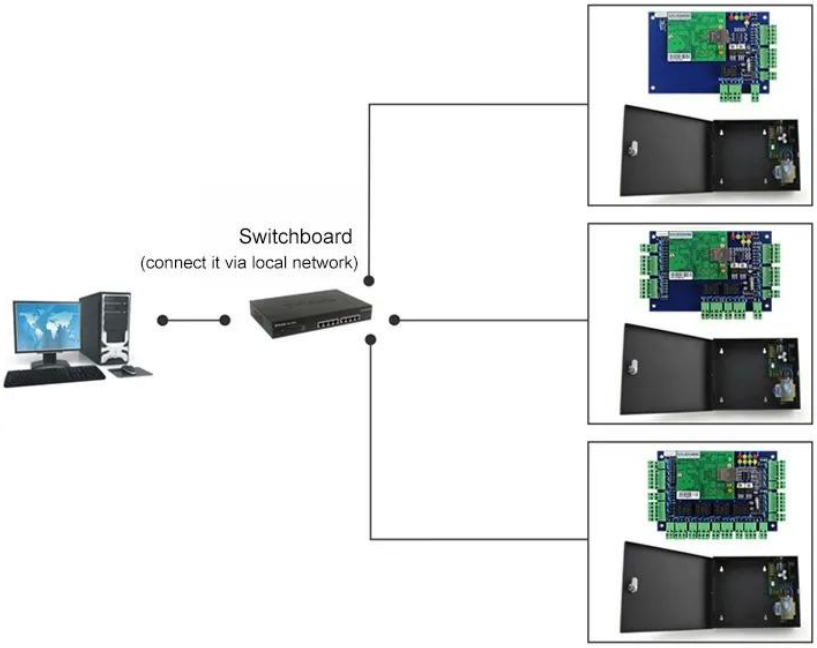

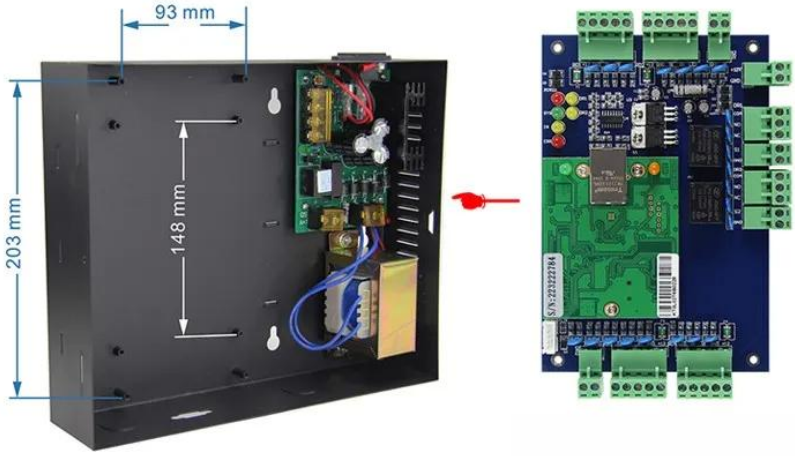

Kindly remind:

All network control board must configure with access power supply.
1 board for 1 power supply

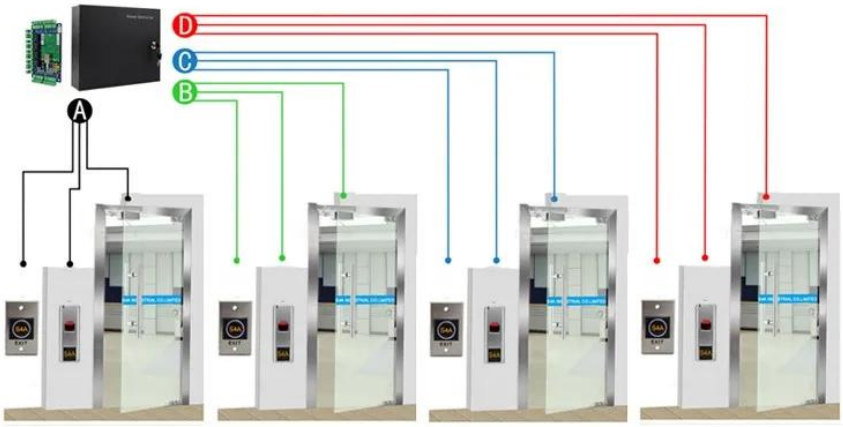

ACM-WEG04

Four doors 1 way: Control 4doors (Enter by Swipe cards and Exit by Push button)

Paketleme ve Teslimat

Her sipariş müştemizin en iyi ürünü almasını sağlamak için önce kaliteyi kontrol edeceğiz.
Personelimiz, ulaşımın zarar görmesini önlemek için dikkatlice paketleyecektir.
Her malı en kısa sürede göndereceğiz.

Nakliye yolu (sadece yeni müşteriler için referans için)

2000 yılından beri Çin'deki RFID ürünlerinin önde gelen ihracatçılarından biriyiz. Zengin Uluslararası Ticaret Deneyimi ile uluslararası nakliyeyi çok iyi tanıyoruz, hangi ekspres ya da hava / deniz hattının ülkeniz için ucuz ve güvenli olduğunu biliyoruz. Özelinizi CO, FTA, Form F, Form E ... gibi temizlemek için

çeşitli sertifika tedarik edebiliriz. Biz nakliye için profesyonel önerimizi sağlayacağız. Exw, FOB, FCT, CIF, CFR ... Ticaret terimi bizim için Tamam. Ürünler ve nakliye için güvenilir bir ortağınız olabiliriz.

Sipariş vermek için buraya tıklayın ve 3 günde ücretsiz örneklemeniz !!!

Biz profesyonel kapsamlı güvenlik erişim kontrol ürün tedarikçisi 20 yıllık tecrübesi ile, en iyi erişim kontrol sistemi çözümünü sunduğumuzdan emin olun! Öyleyse, soruşturma bilgilerinizi aşağıda gönder, tıklayın "Göndermek"Şimdi!
Gelecekte dünyadaki yeni müşterilerle başarılı iş ilişkileri kurmayı dört gözle bekliyoruz.

ilgili ürünler

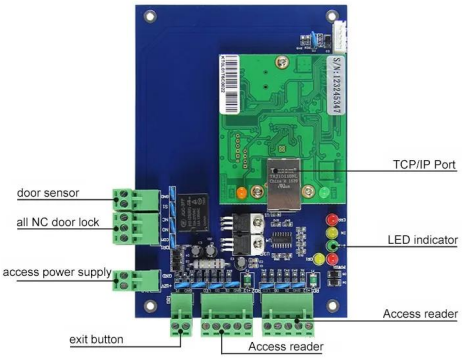

ACM-WEG01

1 kapıyı kontrol edebilir.

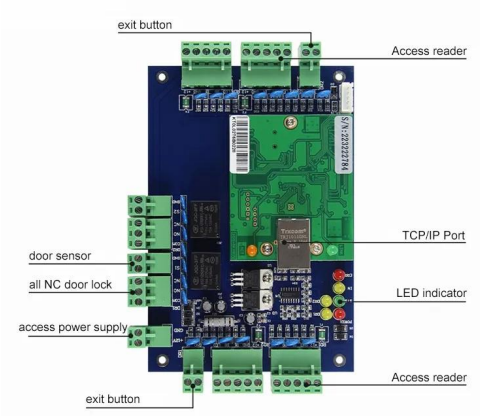

ACM-WEG02

2 kapıyı kontrol edebilir.

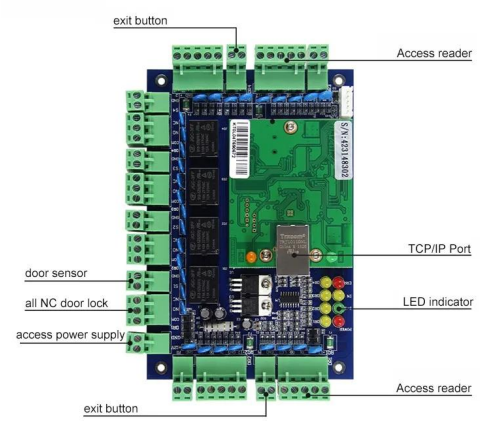

ACM-WEG04

4 kapıyı kontrol edebilir.

You May Like

ACM-K2A / B

LED'li Dokunmatik Kapı Gerçek Çıkış Düğmesi

ACM-Y280

Yüzeye monte manyetik kilit (280kg / 600lbs)

ACM-Y806-5A

Erişim kontrolü için güç kaynağı 5A

ACM225

Dokunmatik Tuş Takımı RFID Erişim Kontrolü 12KHz

ACM-210

Metal Su Geçirmez RFID Wiegand Erişim Kontrolü

ACM26X

125 KHz EM Kart RFID Okuyucu
Boyutu: 115mm × 75.5mm × 16.8mm

Şirketimiz

ACM Shenzhen Goldbridge Sanayi Şirketi

Çin'deki RFID ürünlerinin önde gelen ihracatçılarından biri olarak, 20 yıldır bu alanda bulunduk. RFID ürünlerinde zengin üretim ve ihracat tecrübemiz var. Gücü ürünlerimiz: RFID kartı, RFID anahtarlık, RFID bileklik, RFID etiketi ve çeşitli RFID okuyucu. Ayrıca erişim kontrolü çözüm sağlayıcısıyız.

Servisimiz

Tatminkârınız bizim hedefimizdir.

1. her soruşturma cevap verilecek 24 saat içinde
2. Profesyonel üreticisi ve tedarikçi, web sitemizi ve fabrikamızı ziyaret etmenizi bekliyoruz
3.OEM / ODM mevcut
4. Yüksek kalite, Fashin tasarım, makul ve rekabetçi fiyat, hızlı teslim süresi
5.-Satış hizmeti :
A: Tüm ürünler, ambalajlamadan önce kesinlikle evde kontrol edilmiş kalite
B: Tüm ürünler göndermeden önce iyi paketlenmiş olacak

C: Hasar insandan kaynaklanmıyorsa, tüm ürünlerimizin 2-3 yıl garantilidir.
6. Daha hızlı teslimat : Numune siparişi için yaklaşık 1 ~ 5 gün, toplu sipariş için 7 ~ 30 gün
7. Ödeme : Sipariş için ödeme yapabilirsiniz: T / T, Western Union, Paypal, Ali Ticaret Güvencesi
8.Nakliye: DHL, FEDEX, TNT, UPS, EMS, İLETİŞİM DENİZİ VE AIR ile güçlü bir işbirliğimiz var, ayrıca kendi nakliye ileticinizi de seçebilirsiniz.

Kalite garantisi

1.Warranty servisi, hasarın insanın neden olmadığı durumunda onurlandırılacak, ACM Goldbridge, göreceli ürünler için 2 yıl garanti veriyor.
2. Aksine, ACM Goldbridge onarım ise ekstra ücret talep edecektir.
3. Daha fazla bilgi, lütfen servis merkezimize göz atın.

Bizim iletişim

Bize Ulaşın

Lütfen bize soruşturma gönderin ve 3 günde ücretsiz örneğinizi almak için sipariş verin !!!
20 yıllık tecrübeye sahip kapsamlı güvenlikli RFID kart erişim kontrol ürün tedarikçisinin en iyi çözümünü sunmak için profesyoneliz,

Öyleyse, bize ulaşın ve soruşturma bilgilerinizi aşağıdaki adrese gönderin!
Gelecekte dünyadaki yeni müşterilerle başarılı iş ilişkileri kurmayı dört gözle bekliyoruz.