Ürün Açıklaması

12 V Yeni Kapı Erişim Kontrol Sistemi Anahtarı DC Güç Kaynağı

3A Akım Güç Kaynağı
Dahili ters çevirme koruması ve kısa devre koruma fonksiyonu.
Bu güç kaynağı, interkom, çeşitli girişler erişim kontrolü, özellikle her türlü elektrikli kilitler için uygundur.

Ürün Parametre Açıklama

b
6
y
m
*
6
7
m
m
*
3
7
m
m
d
a
l
g
a
l
a
n
m
a
g
e
r
i
l
i
m
i
ş
5
m
v
ş
g
e
r
i
l
i
m
i

5-6 hz frekansı DC k2 yvoltajı CA k3 Aa/ka Amı (isteğe bağlı)

Çı
k
%
s
g
e
r
5
%
i
m
i
t
r
i
m
a
r
a
l
ı
ğ
ı
%
i
k
k
p
r
a
r
l
ı
l
ı
ğ
ı
Z
a
m
S
E
G
e
c
i
k
m
e
s
i

Ęrkşimkomatrolü, elektrikliklit, serbestbırakmadüğmesi

Zamanyüktüpinnde 2 ms Çalıştırma Cıcaklığı Şetahinkmaratzemerbomyalı

Güvenlik

Erişim kontrolü, elektrikli kilit Garanti

Ayrıntılı görüntüler

1: NO Terminal ve COM terminali yok, normalde çıkış yok, anahtar tetikleyici çıkışı DC12V, elektronik olarak kontrol edilen kilit (0-15 saniye gecikme, pozitif, üç negatif);
2: NC terminali ve COM terminali, normalde kapalı çıkış DC12V, güç düğmesi tetiklendikten sonra, elektrikli veya manyetik mandalı, güç kilitleri (0-15 saniye gecikmesi, 2 pozitif, 3 negatif);
3: DC12V çıkış voltajı düzenlemesi, 4 pozitif, 5 negatif;
4: Açma giriş terminali (negatif güç kaynağı için), erişilebilen anahtar çıkışı (röle çıkışı, düşük) kontrol elektrikli kilit erişim kontrol sistemi;
5: Açık düğme giriş terminali (pozitif güç kaynağında), erişilebilen anahtar çıkışı (röle çıkışı, yüksek seviye) kontrolü, elektrikli kilit erişim kontrol sistemi;
6: 12V giriş voltajı kapısı, çıkış gerilimi elektrikli kilit erişim kontrolünün doğrudan kontrolüne adanmış

PRODUCT INTRODUCTION

POSITIVE

BACK

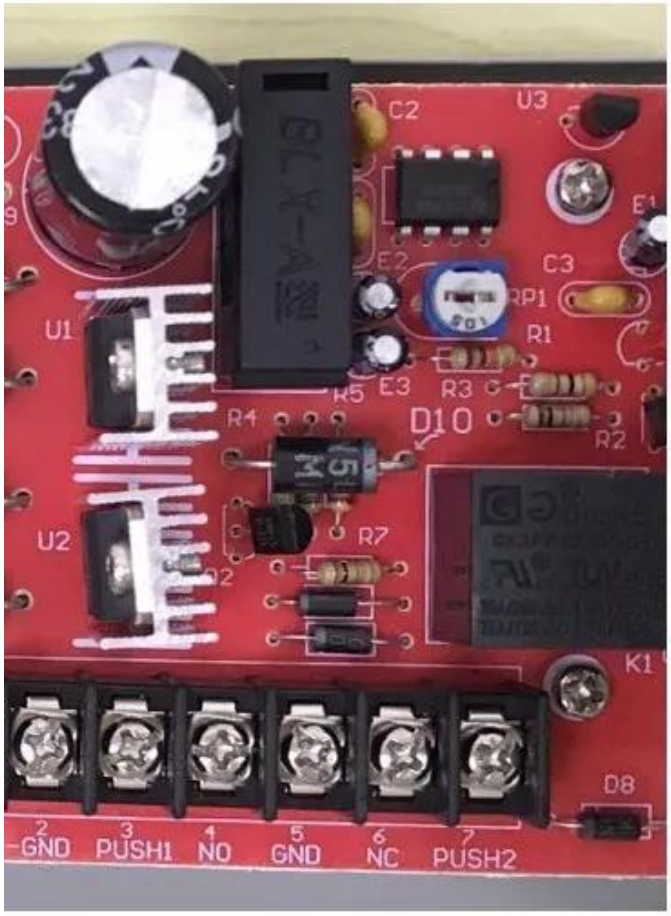
C2
U3
E1
E2
C3
RP1
R1
U1
R5
E3
R3
R4
D10
R2
U2
R7
K1
D8
2 GND
3 PUSH1
4 NO
5 GND
6 NC
7 PUSH2

POWER SUPPLY CONTROL
门禁专用多功能电源
INPUT:AC220V/50Hz
OUTPUT:DC12V
OUTPUT:DC1A/3A/5A
CE

Uygulama

Access Control Power Supply Manual

Input voltage range, small size, high reliability, electromagnetic compatibility, efficiency, protection function, with remote control door, electric lock on the temperature (as compared with the frequency power) greatly reduced.

Features:

Input voltage: 110 ~ 240V AC;

Input Frequency: 50 ~ 60Hz;

Output voltage: DC12V;

Output Current: 3A;

Output voltage trim range: ± 10% ~ ± 15%;

Load:

1% typical;

Output stability:

0.5% typical;

Ripple and noise:

1%, peak to peak (100mVp-p typical);

Insulation voltage:

Junior / sub-polar inter-1500V AC, primary / shell between 1500V AC, sub-polar / shell between 500V AC;

Hold Time: full load typically 20ms;

Operating temperature: -20 ~ +65 ℃;

Overload protection: All outputs in a short circuit, overload are protected; power output of 0-15 seconds delay locks;

Outer steel case size: 120mm × 95mm × 38mm

Weight: 315g

Output terminal wiring

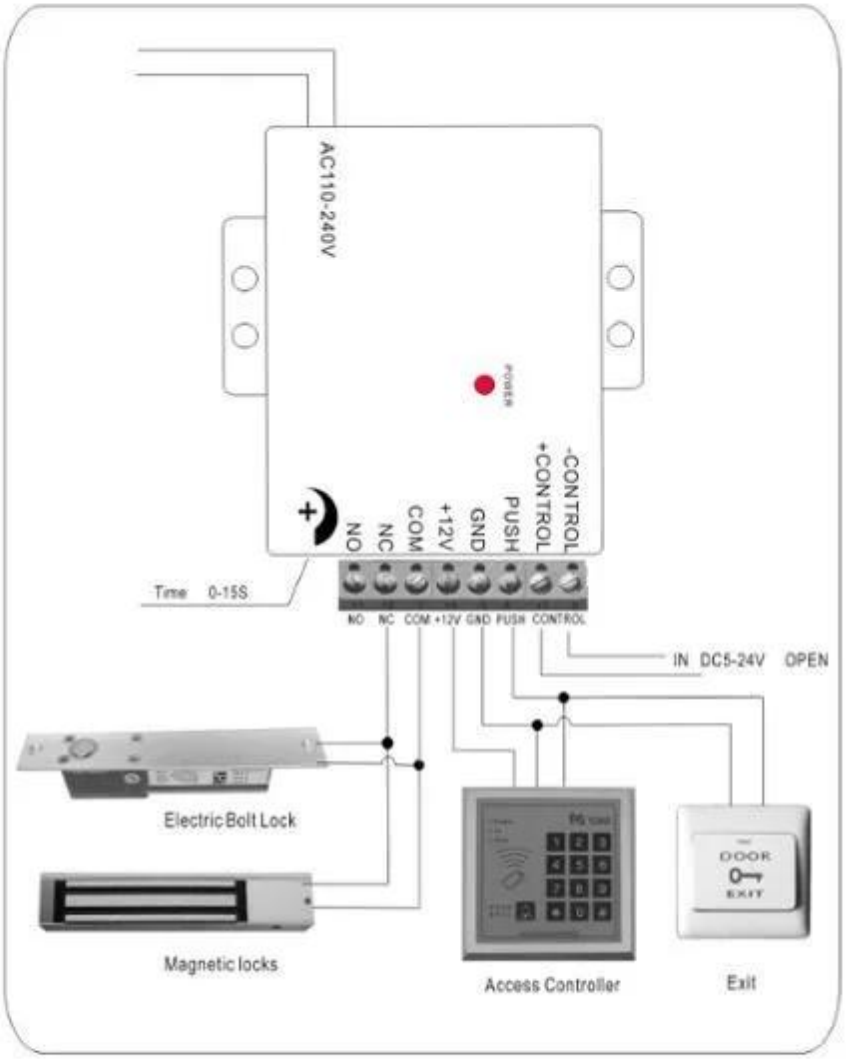

Attention! then electronically controlled lock must be transferred to 0 seconds delay, to prevent burning of electric locks.

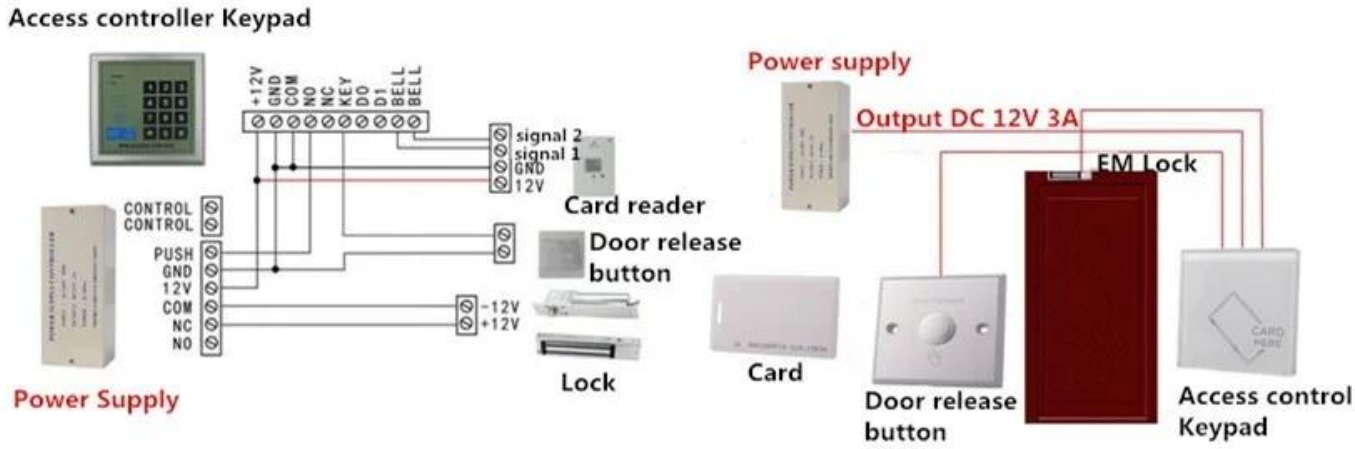

Paketleme ve Teslimat

Her sipariş müştemizin en iyi ürünü almasını sağlamak için önce kaliteyi kontrol edeceğiz.
Personelimiz, ulaşımın zarar görmesini önlemek için dikkatlice paketleyecektir.
Her malı en kısa sürede göndereceğiz.

Nakliye yolu (sadece yeni müşteriler için referans için)

2000 yılından beri Çin'deki RFID ürünlerinin önde gelen ihracatçılarından biriyiz. Zengin Uluslararası Ticaret Deneyimi ile uluslararası nakliyeyi çok iyi tanıyoruz, hangi ekspres ya da hava / deniz hattının ülkeniz için ucuz ve güvenli olduğunu biliyoruz. Özelinizi CO, FTA, Form F, Form E ... gibi temizlemek için çeşitli sertifika tedarik edebiliriz. Biz nakliye için profesyonel önerimizi sağlayacağız. Exw, FOB, FCT, CIF, CFR ... Ticaret terimi bizim için Tamam. Ürünler ve nakliye için

güvenilir bir ortağınız olabiliriz.

Sipariş vermek için buraya tıklayın ve 3 günde ücretsiz örneklemeniz !!!

Biz profesyonel kapsamlı güvenlik erişim kontrol ürün tedarikçisi 20 yıllık tecrübesi ile, en iyi erişim kontrol sistemi çözümünü sunduğumuzdan emin olun! Öyleyse, soruşturma bilgilerinizi aşağıda gönder, tıklayın "Göndermek" şimdi!
Gelecekte dünyadaki yeni müşterilerle başarılı iş ilişkileri kurmayı dört gözle bekliyoruz.

ilgili ürünler

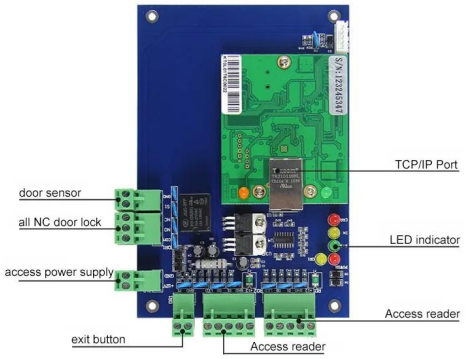

ACM-WEG01

1 kapıyı kontrol edebilir.

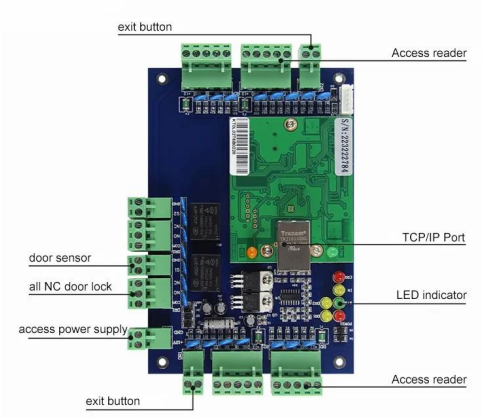

ACM-WEG02

2 kapıyı kontrol edebilir.

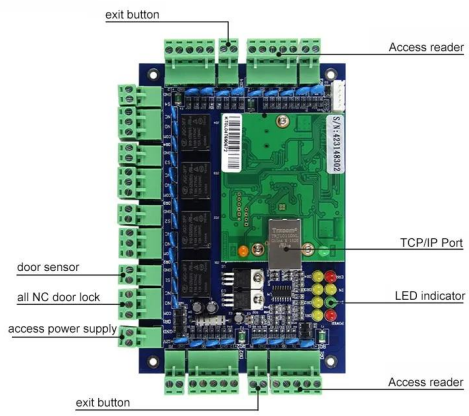

ACM-WEG04

4 kapıyı kontrol edebilir.

You May Like

ACM-K2A / B

LED'li Dokunmatik Kapı Gerçek Çıkış Düğmesi

ACM-Y280

Yüzeye monte manyetik kilit (280kg / 600lbs)

ACM-Y806-5A

Erişim kontrolü için güç kaynağı 5A

ACM225

Dokunmatik Tuş Takımı RFID Erişim Kontrolü 12KHz

ACM-210

Metal Su Geçirmez RFID Wiegand Erişim Kontrolü

ACM26X

125 KHz EM Kart RFID Okuyucu
Boyutu: 115mm × 75.5mm × 16.8mm

ACM-EMI-S

125KHz TK4100 Chip RFID Proximity Card

ACM-Etiket

RFID çıkartmaları, 125khz, 13.56mhz ve 860-960mhz

ACM-WBT-EM

Yuvarlak şekil 125khz 13.56mhz 1k bileklik

Şirketimiz

ACM Shenzhen Goldbridge Sanayi Şirketi

Çin'deki RFID ürünlerinin önde gelen ihracatçılarından biri olarak, 20 yıldır bu alanda bulunduk. RFID ürünlerinde zengin üretim ve ihracat tecrübemiz var. Gücü ürünlerimiz: RFID kartı, RFID anahtarlık, RFID bileklik, RFID etiketi ve çeşitli RFID okuyucu. Ayrıca erişim kontrolü çözüm sağlayıcısıyız.

Servisimiz

Tatminkârınız bizim hedefimizdir.

1. her soruşturma cevap verilecek 24 saat içinde
2. Profesyonel üreticisi ve tedarikçi, web sitemizi ve fabrikamızı ziyaret etmenizi bekliyoruz
3.OEM / ODM mevcut
4. Yüksek kalite, Fashin tasarım, makul ve rekabetçi fiyat, hızlı teslim süresi
5.-Satış hizmeti :
A: Tüm ürünler, ambalajlamadan önce kesinlikle evde kontrol edilmiş kalite
B: Tüm ürünler göndermeden önce iyi paketlenmiş olacak
C: Hasar insandan kaynaklanmıyorsa, tüm ürünlerimizin 2-3 yıl garantilidir.
6. Daha hızlı teslimat : Numune siparişi için yaklaşık 1 ~ 5 gün, toplu sipariş için 7 ~ 30 gün
7. Ödeme : Sipariş için ödeme yapabilirsiniz: T / T, Western Union, Paypal, Ali Ticaret Güvencesi
8.Nakliye: DHL, FEDEX, TNT, UPS, EMS, İLETİŞİM DENİZİ VE AIR ile güçlü bir işbirliğimiz var, ayrıca kendi nakliye ileticinizi de seçebilirsiniz.

Kalite garantisi

1.Warranty servisi, hasarın insanın neden olmadığı durumunda onurlandırılacak, ACM Goldbridge, göreceli ürünler için 2 yıl garanti veriyor.
2. Aksine, ACM Goldbridge onarım ise ekstra ücret talep edecektir.
3. Daha fazla bilgi, lütfen servis merkezimize göz atın.

Bizim iletişim

Bize Ulaşın

Lütfen bize soruşturma gönderin ve 3 günde ücretsiz örneğinizi almak için sipariş verin !!!
20 yıllık tecrübeye sahip kapsamlı güvenlikli RFID kart erişim kontrol ürün tedarikçisinin en iyi çözümünü sunmak için profesyoneliz,

Öyleyse, bize ulaşın ve soruşturma bilgilerinizi aşağıdaki adrese gönderin!
Gelecekte dünyadaki yeni müşterilerle başarılı iş ilişkileri kurmayı dört gözle bekliyoruz.