Ü

DC 12 V Erişim Kontrol Anahtarı Güç Kaynağı

5A mevcut güç kaynağı
Dahili ters çevirme koruması ve kısa devre koruma fonksiyonu.
Bu güç kaynağı, interkom, çeşitli girişler erişim kontrolü, özellikle her türlü elektrikli kilitler için uygundur.

Ü
a
ü
a
m
e
t
r
a
m
A
ç
r
k
ı
s
a
m
a

Enşimmkontrolüiçin12V3Aanahtarlamagüçkaynağı

Ü
8
5
5
ü
x
6
6
5
o
2
y
7
u
m
m
G
C
t
1
1
y
ş
g
2
e
4
4
V
l
i
m
i
M
a
g
n
i
l
u
a
ł
z
c
e
Ç
w
k
ı
ş
a
k
ı
m
ı

Dört Vemgeyrilmiş Gösterim arasındaki

Ayrıntılı görüntüler

Dimensions(mm)

► L85 x W65 x D27mm

Size: L88 x W71 x D29mm ◄

Weight: 0.14kg ◄

Access Control Switch Power Supply

The power supply is applied to access control devices and building intercom device and also for video access control.

Metal shell

Safety | Anti-fall | Fire prevention

Delay adjustment

Built-in time delay circuit that can set unlock time, set exit button input that can control unlock electric lock.

Smart circuit board

Using high-quality circuit boards

Uygulama

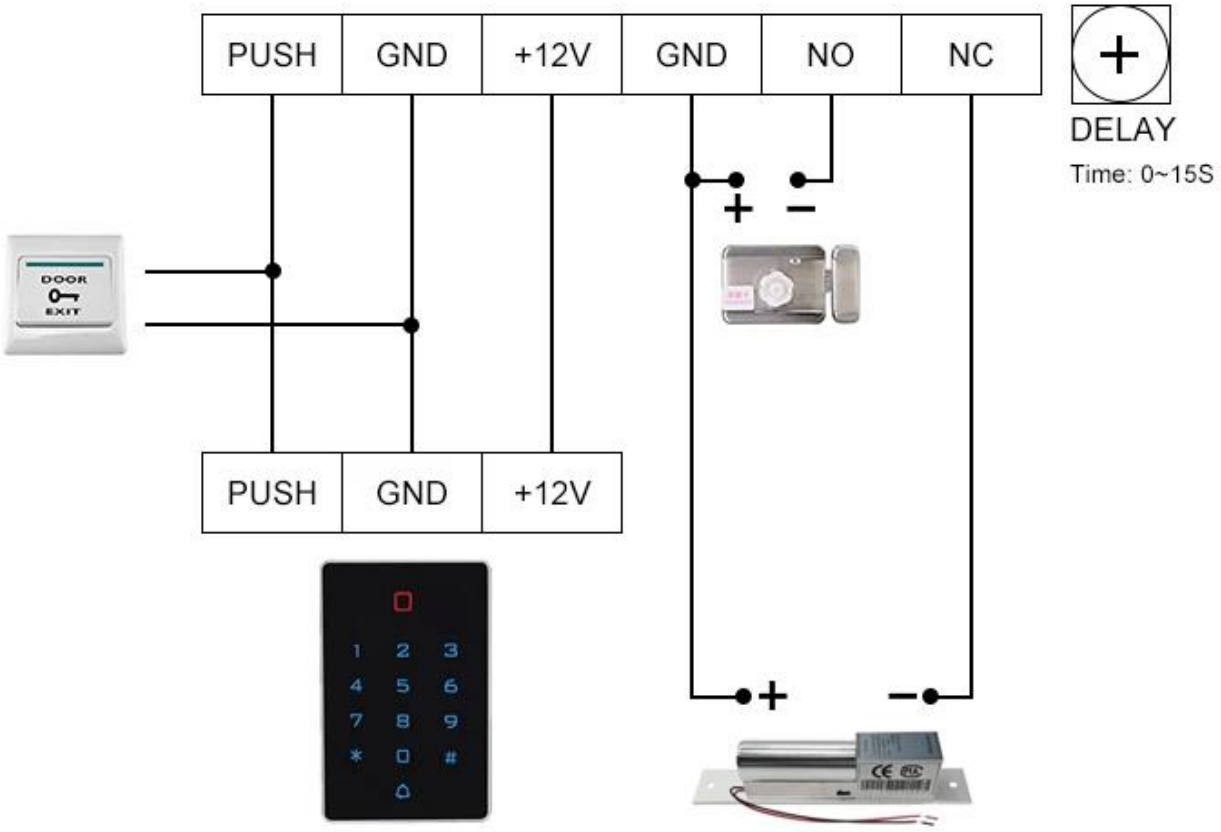

Paketleme ve Teslimat

Her sipariş müştemizin en iyi ürünü almasını sağlamak için önce kaliteyi kontrol edeceğiz.
Personelimiz, ulaşımın zarar görmesini önlemek için dikkatlice paketleyecektir.
Her malı en kısa sürede göndereceğiz.

Nakliye yolu (sadece yeni müşteriler için referans için)

2000 yılından beri Çin'deki RFID ürünlerinin önde gelen ihracatçılarından biriyiz. Zengin Uluslararası Ticaret Deneyimi ile uluslararası nakliyeyi çok iyi tanıyoruz, hangi ekspres ya da hava / deniz hattının ülkeniz için ucuz ve güvenli olduğunu biliyoruz. Özelinizi CO, FTA, Form F, Form E ... gibi temizlemek için çeşitli sertifika tedarik edebiliriz. Biz nakliye için profesyonel önerimizi sağlayacağız. Exw, FOB, FCT, CIF, CFR ... Ticaret terimi bizim için Tamam. Ürünler ve nakliye için güvenilir bir ortağınız olabiliriz.

ilgili ürünler

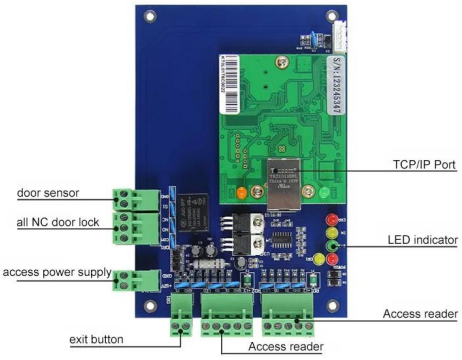

ACM-WEG01

1 kapıyı kontrol edebilir.

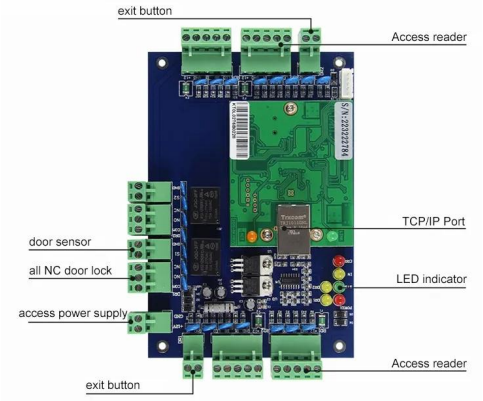

ACM-WEG02

2 kapıyı kontrol edebilir.

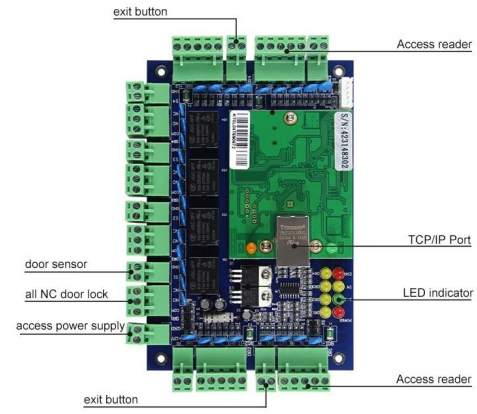

ACM-WEG04

4 kapıyı kontrol edebilir.

You May Like

ACM-K2A / B

LED'li Dokunmatik Kapı Gerçek Çıkış Düğmesi

ACM-Y280

Yüzeye monte manyetik kilit (280kg / 600lbs)

ACM-Y806-5A

Erişim kontrolü için güç kaynağı 5A

ACM225

Dokunmatik Tuş Takımı RFID Erişim Kontrolü 12KHz

ACM-210

Metal Su Geçirmez RFID Wiegand Erişim Kontrolü

ACM26X

125 KHz EM Kart RFID Okuyucu
Boyutu: 115mm × 75.5mm × 16.8mm

Şirketimiz

ACM Shenzhen Goldbridge Sanayi Şirketi

Çin'deki RFID ürünlerinin önde gelen ihracatçılarından biri olarak, 20 yıldır bu alanda bulunduk. RFID ürünlerinde zengin üretim ve ihracat tecrübemiz var. Gücü ürünlerimiz: RFID kartı, RFID anahtarlık, RFID bileklik, RFID etiketi ve çeşitli RFID okuyucu. Ayrıca erişim kontrolü çözüm sağlayıcısıyız.