Kızılötesi Erişim Kontrol Anahtarı No / NC / COM ile LED Erişim Kontrolü Çıkış Düğmesi

Maslzamemazçeliksiyon, 36 VDC MAX Akmantesmitaralığı

Çalıcı Çıkaklığı Hayatı, nc 86 yıl 86 mm/115*7mm Ağkuğlık

PRODUCT CHARACTERISTICS

No Touch
EXIT
No Touch
EXIT
Door Release
Red : +12VDC
Black : GND
Yellow : COM
White : NC
Green : NO
Door Release
Red : +12VDC
Black : GND
Yellow : COM
White : NC
Green : NO

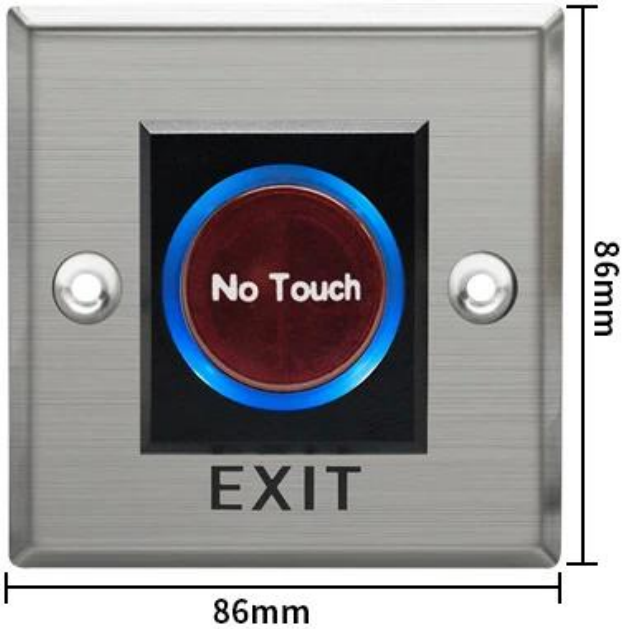
No Touch
EXIT
86mm
86mm

No Touch
EXIT
113mm
68mm

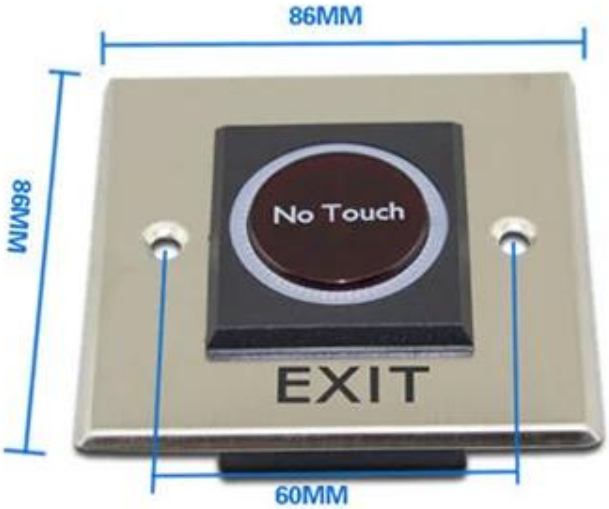
86MM
86MM
No Touch
EXIT
60MM

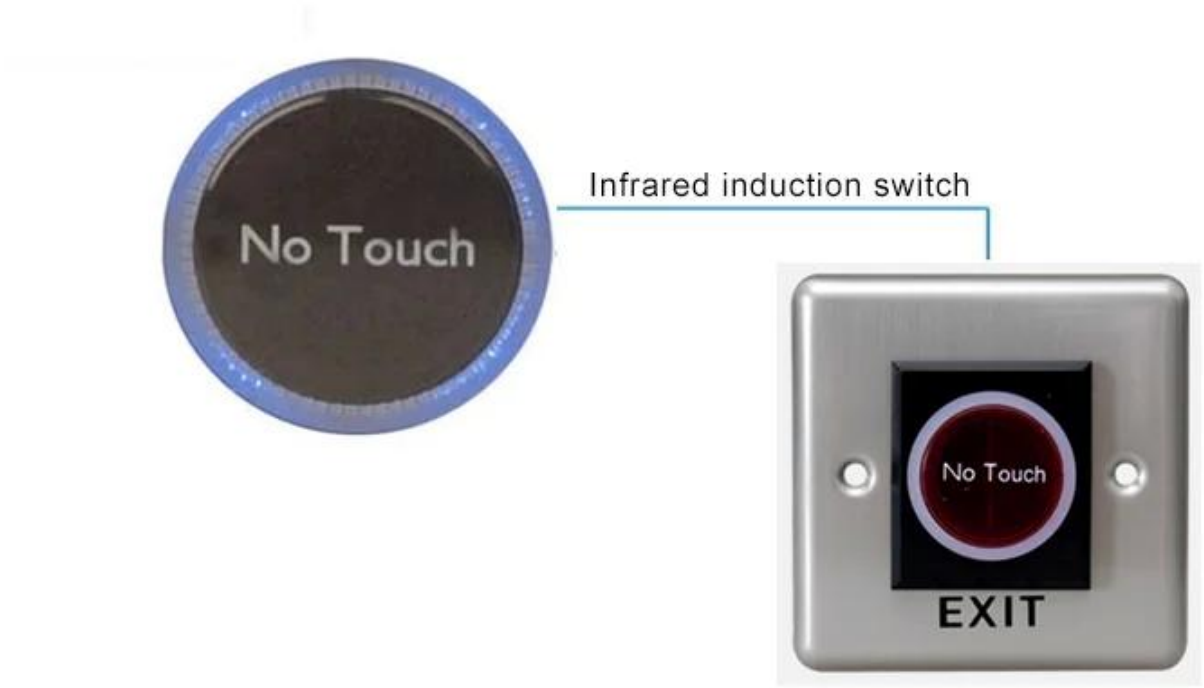

Product Dimensions

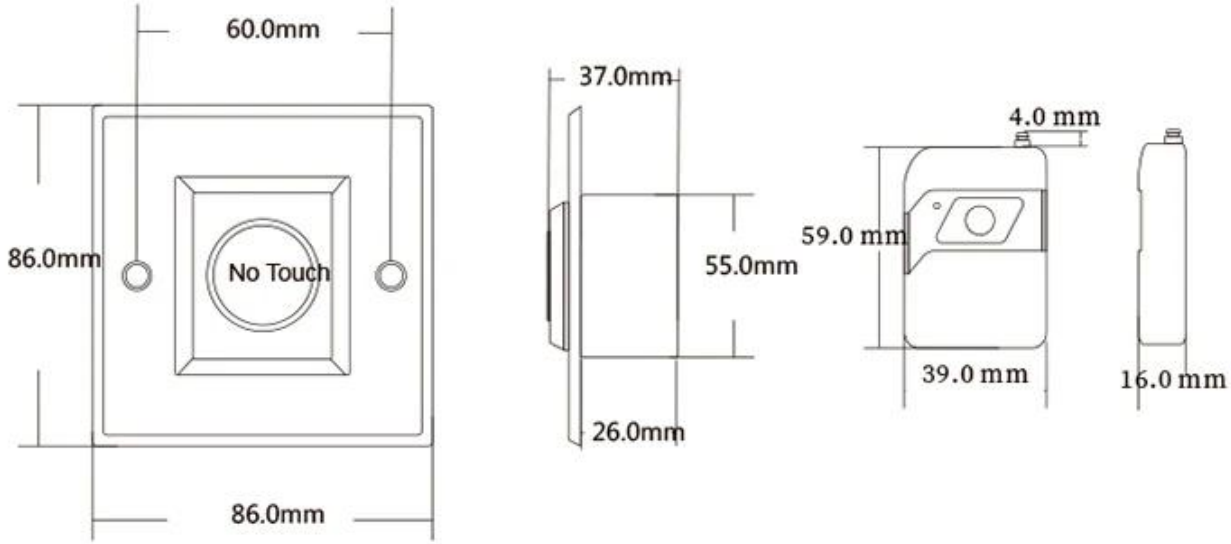

Uygulama

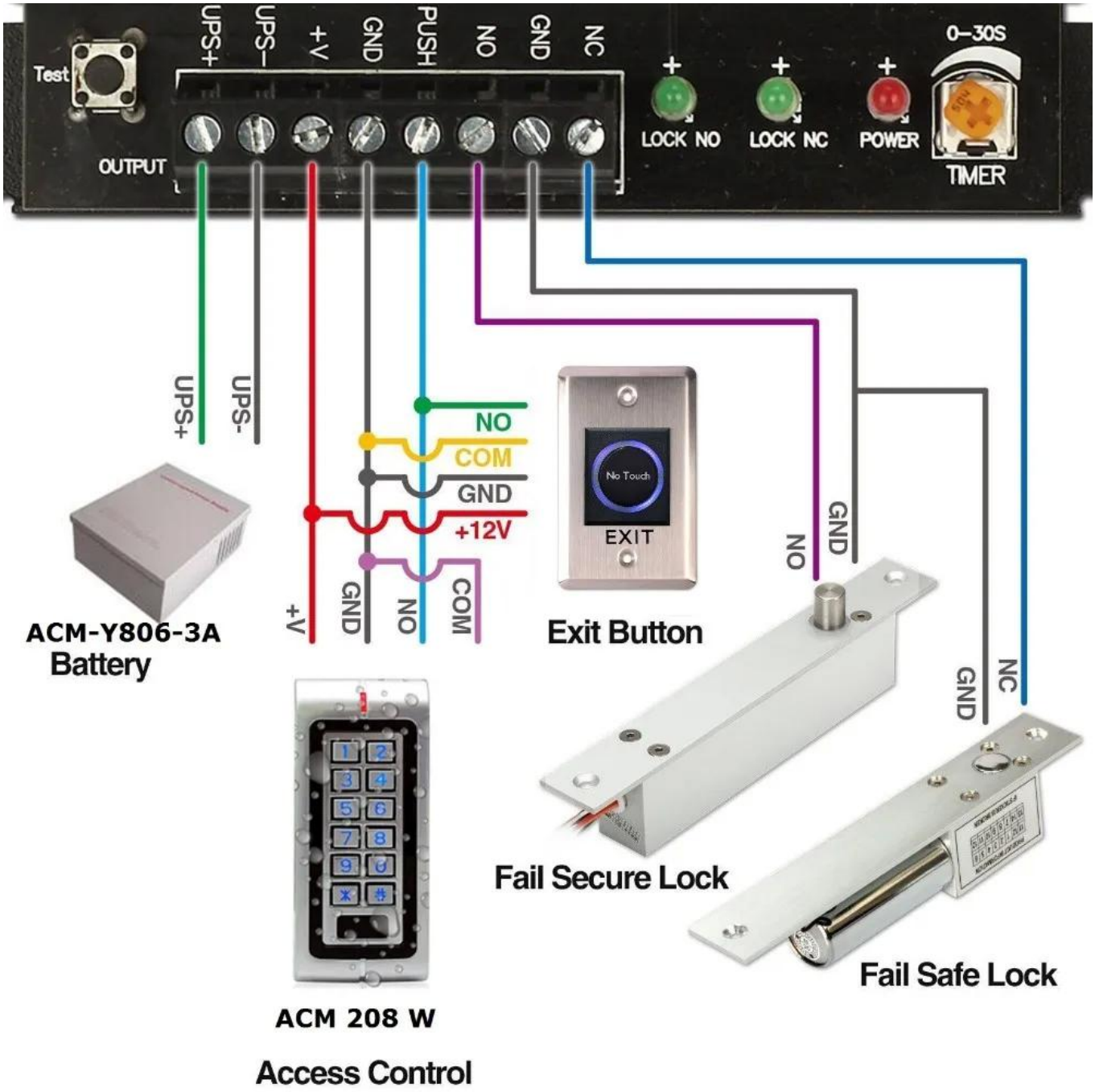

Senin için ihtiyaç duyabilir

Birçok kapı anahtarını tedarik edebiliriz. Dokunma, dokunuş yok, cam mola, anahtar anahtarı. Daha fazla ayrıntı bulmak için yukarıdaki fotoğrafa tıklayın. Veya bize fiyat listesini istemek için bir istek göndermek için tereddüt etmeyin.

Dokunmatik Kapı Yok Realese çıkış

düğmesi
K2B: 86 * 86mm
Dokunmatik Kapı Yok Realese Çıkış Sensörü
K9A: 115 * 40mm
Kapı Açma Düğmesi, (Paslanmaz Çelik, NO / NC) K5B: 86 * 86mm

Kapı salınım düğmesi, (çelik, alüminyum, hayır), K4B: 86 * 86mm Paslanmaz çelikten yapılmış yüksek kaliteli Kirsite. K14B: 86 * 86mm Paslanmaz çelikteki kapı açma düğmesine basın; K815B: 86 * 86mm

Servisimiz

1, tüm sorular 24 saat içinde cevaplandırılacak
2, profesyonel üretici ve tedarikçi, web sitemizi ve fabrikamızı ziyaret etmenizi bekliyoruz
3, OEM / ODM mevcut
4, yüksek kalite, fashin tasarımı, makul ve rekabetçi fiyat, hızlı teslimat süresi
5, satış sonrası servis:
1), tüm ürünler, ambalajlamadan önce kesinlikle evde kontrol edilecektir.
2), tüm ürünler göndermeden önce iyi paketlenmiş olacaktır.
3), tüm ürünlerimizin insandan kaynaklanmadığı takdirde 2-3 yıl garantilidir.
6, daha hızlı teslimat : Örnek sipariş için yaklaşık 1 ~ 5 gün, toplu sipariş için 7 ~ 30 gün
7, Ödeme: Sipariş için ödeme yapabilirsiniz: T / T, Western Union, PayPal
8, Nakliye: DHL, FedEx, TNT, UPS, EMS, Deniz ve hava ile iletici ile güçlü bir işbirliğimiz var, kendi ileticinizi de seçebilirsiniz.

SSS

S: 1. Nasıl sipariş verebilirim?
C: Lütfen gereksinimlerinizi e-posta ile belirtin. Sonra size en kısa sürede teklifi göndereceğiz, siparişiniz onaylandıktan sonra, üretimi mümkün olan en kısa sürede ayarlayacağız.

S: 2. Peki ya ödeme ve nakliye?
A: T / T, Paypal, Western Union.
Müşteriler deniz, hava veya ekspres (DHL, FEDEX, TNT ups vb.)

S: 3. Kaliteyi kontrol etmek için bir örnek nasıl alabilirim?
C: Size ücretsiz örnek ve sizin tarafınızdan ödenen navlun maliyeti sağlayabiliriz.

S: 4. Numuneleri almayı ne kadar süre bekleyebilirim?
A: Miktarına bağlıdır. Normalde 5000 parça için 3-7 gün ve 100.000 adet 7-15 gün

S: 5. Ürünleriniz özelleştirilebilir mi?
C: Ürünlerinizin neredeyse tamamı, malzeme, boyut, kalınlık ve baskı dahil olmak üzere özelleştirilmiştir. OEM siparişleri açığız.

S: 6. Bir ticaret şirketi mi yoksa fabrika mı?
Biz 20 yılı aşkın en büyük RFID kart / NFC etiketleri / RFID Keybods / RFID bilezik, RFID okuyucu ve ulaşım kontrol ürünleri en büyük üreticilerinden biriyiz.