Ürün Açıklaması

12 V 60 W Su Geçirmez IP67
Elektronik LED Sürücü

1. Yüksek Güvenilirlik Özel Sürüş Gücü LED Sokak Işıkları için, yüksek irtifa, su geçirmez alüminyum kabuklu sürücü ile monte edilmiştir.
güç kaynağı
2. Yüksek verimlilik LED'i enerji tasarrufu sağlayan bir üründür ve sürüş güç kaynağının verimliliği yüksektir.
3. Yüksek güç faktörü, ızgara yük gereksinimleridir.
4. Sürücü Modu İki tür trafik vardır: Biri, birden fazla sabit akım kaynakları için sabit bir voltaj kaynağıdır ve her biri
Sabit akım kaynağı, her bir LED'e ayrı ayrı güç sağlar.

Ğ
a
ü
a
p
a
r
a
m
A
ç
r
k
s
a
m
a
T
a
a
h
m
a
r
l
a
m
a
G
ü
ç
K
a
y
n
a
ğ
ı
M
o
d
ü
l
ü
P
C
B
K
u
r
u
l
u
A
C
2
2
V
2
r
ı
a
b
o
ç
u
m
u
C
9
i
ş
ğ
v
5
i
5
H
m
i

Uygun
pa
ma
ta
s
,
s
o
k
a
k
l
a
m
b
a
l
a
r
ı
,
s
p
o
t
l
a
m
b
a
l
a
r
ı
,
v
b
g
i
b
i
L
E
D
l
a
m
b
a
l
a
r
ı
n
d
a
k
u
l
l
a
n
ı
l
ı
r
.

Ü
ş
ü
n
b
a
ş
ı
t
a
ş
k
o
o
l
u
m
a
ğ
u
n
d
a
,
ç
ı
k
ı
ş
v
o
l
t
a
j
ı
,
n
o
m
i
n
a
l
v
o
l
t
a
j
ı
n
%
1
3
'
u
n
a
u
l
a
ş
ı
r
.
Ü
r
ü
n
ü
n
i
ç
b
i
l
e
ş
e
n
l
e
r
i
V
e
ç
ı
k
t
ı
y
o
k
,
b
ö
y
l
e
c
e
d
ı
ş
e
k
i
p
m
a
n
ı
k
o
r
u
r
.

Kıkaşlı vsedevrinde sıldığı inde, ürünkorunurvegirişmodu 2W'denazdır. Aşçerlakkörüm aşaulaştığında, ürünkorumasınınçıkışıyoktur.

Dimensions(mm)

Short circuit/Over voltage/Over load
Over heat Protection

60W-12V-5A-IP67

RFID ACCESS CONTROL
1 2 3
4 5 6
7 8 9
* 0 #
POSITION

Uygulama

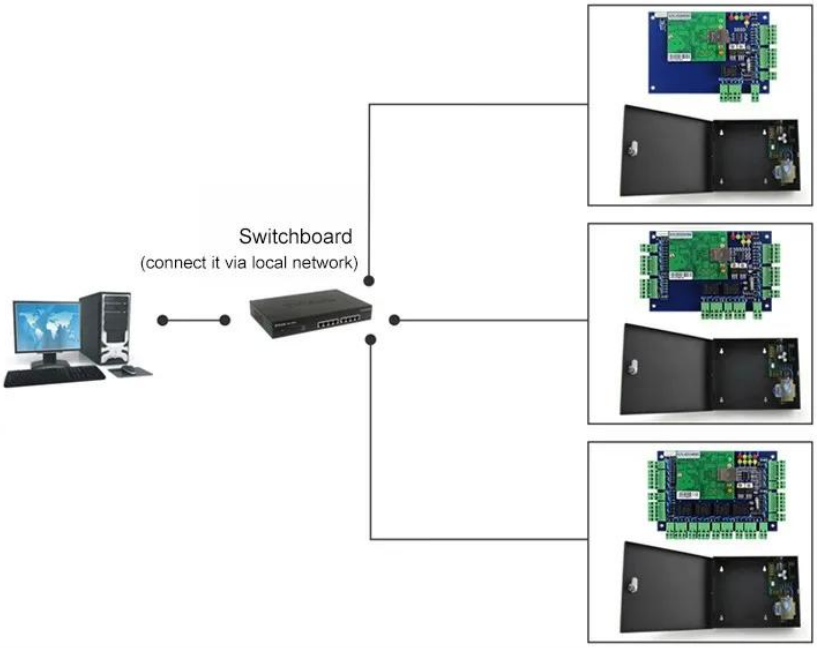

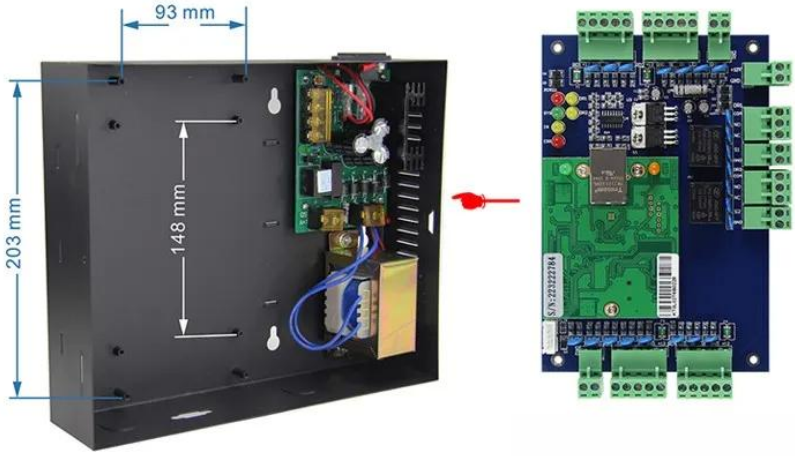

Kindly remind:

All network control board must configure with access power supply.
1 board for 1 power supply

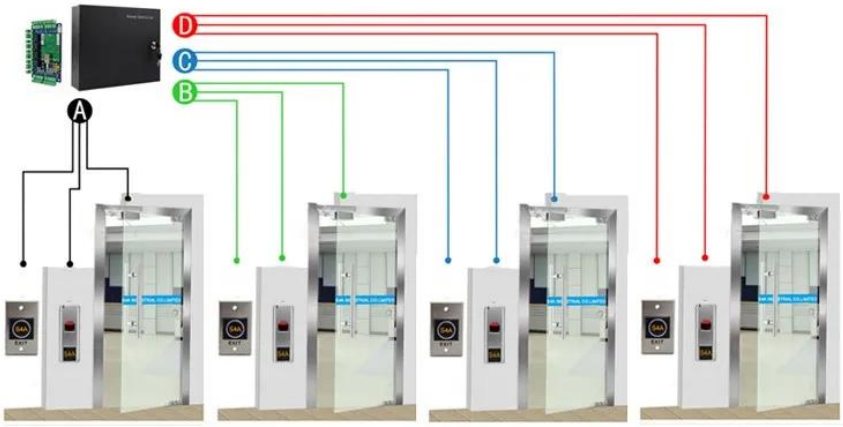

ACM-WEG04

Four doors 1 way: Control 4doors (Enter by Swipe cards and Exit by Push button)

Paketleme ve Teslimat

Her sipariş müştemizin en iyi ürünü almasını sağlamak için önce kaliteyi kontrol edeceğiz.
Personelimiz, ulaşımın zarar görmesini önlemek için dikkatlice paketleyecektir.
Her malı en kısa sürede göndereceğiz.

Nakliye yolu (sadece yeni müşteriler için referans için)

2000 yılından beri Çin'deki RFID ürünlerinin önde gelen ihracatçılarından biriyiz. Zengin Uluslararası Ticaret Deneyimi ile uluslararası nakliyeyi çok iyi tanıyoruz, hangi ekspres ya da hava / deniz hattının ülkeniz için ucuz ve güvenli olduğunu biliyoruz. Özelinizi CO, FTA, Form F, Form E ... gibi temizlemek için

çeşitli sertifika tedarik edebiliriz. Biz nakliye için profesyonel önerimizi sağlayacağız. Exw, FOB, FCT, CIF, CFR ... Ticaret terimi bizim için Tamam. Ürünler ve nakliye için güvenilir bir ortağınız olabiliriz.

ilgili ürünler

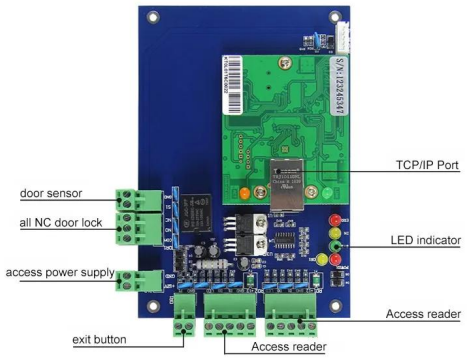

ACM-WEG01

1 kapıyı kontrol edebilir.

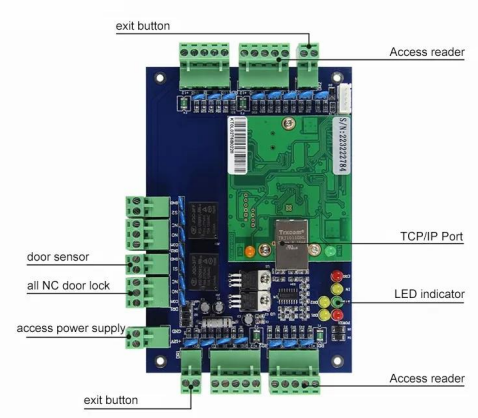

ACM-WEG02

2 kapıyı kontrol edebilir.

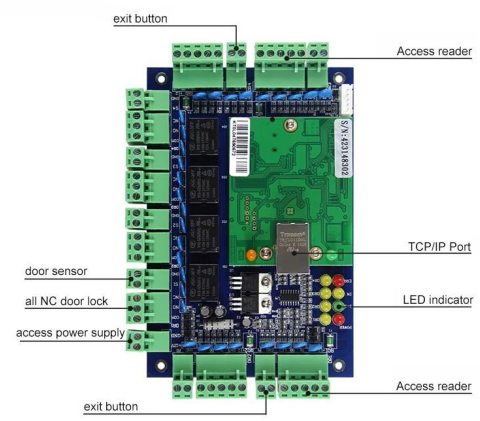

ACM-WEG04

4 kapıyı kontrol edebilir.

You May Like

ACM-K2A / B

LED'li Dokunmatik Kapı Gerçek Çıkış Düğmesi

ACM-Y280

Yüzeye monte manyetik kilit (280kg / 600lbs)

ACM-Y806-5A

Erişim kontrolü için güç kaynağı 5A

ACM225

Dokunmatik Tuş Takımı RFID Erişim Kontrolü 12KHz

ACM-210

Metal Su Geçirmez RFID Wiegand Erişim Kontrolü

ACM26X

125 KHz EM Kart RFID Okuyucu
Boyutu: 115mm × 75.5mm × 16.8mm

Şirketimiz

ACM Shenzhen Goldbridge Sanayi Şirketi

Çin'deki RFID ürünlerinin önde gelen ihracatçılarından biri olarak, 20 yıldır bu alanda bulunduk. RFID ürünlerinde zengin üretim ve ihracat tecrübemiz var. Gücü ürünlerimiz: RFID kartı, RFID anahtarlık, RFID bileklik, RFID etiketi ve çeşitli RFID okuyucu. Ayrıca erişim kontrolü çözüm sağlayıcısıyız.

Servisimiz

Tatminkârınız bizim hedefimizdir.

1. her soruşturma cevap verilecek 24 saat içinde
2. Profesyonel üreticisi ve tedarikçi, web sitemizi ve fabrikamızı ziyaret etmenizi bekliyoruz
3.OEM / ODM mevcut
4. Yüksek kalite, Fashin tasarım, makul ve rekabetçi fiyat, hızlı teslim süresi
5.-Satış hizmeti :
A: Tüm ürünler, ambalajlamadan önce kesinlikle evde kontrol edilmiş kalite
B: Tüm ürünler göndermeden önce iyi paketlenmiş olacak

C: Hasar insandan kaynaklanmıyorsa, tüm ürünlerimizin 2-3 yıl garantilidir.
6. Daha hızlı teslimat : Numune siparişi için yaklaşık 1 ~ 5 gün, toplu sipariş için 7 ~ 30 gün
7. Ödeme : Sipariş için ödeme yapabilirsiniz: T / T, Western Union, Paypal, Ali Ticaret Güvencesi
8.Nakliye: DHL, FEDEX, TNT, UPS, EMS, İLETİŞİM DENİZİ VE AIR ile güçlü bir işbirliğimiz var, ayrıca kendi nakliye ileticinizi de seçebilirsiniz.

Kalite garantisi

1.Warranty servisi, hasarın insanın neden olmadığı durumunda onurlandırılacak, ACM Goldbridge, göreceli ürünler için 2 yıl garanti veriyor.
2. Aksine, ACM Goldbridge onarım ise ekstra ücret talep edecektir.
3. Daha fazla bilgi, lütfen servis merkezimize göz atın.